Kommission		molab GmbH | Otto Hahn Str. 38 | D-59423 Unna
Bestelldatum		info@molab.de | molab.de
Überprüft		G6
		Maßblatt Version: 16.11.22

Shop / Adresse:	
Berater:	
Mail Berater:	
Fon:	
Kommission:	
Kontakt Kommission:	
Kostenträger:	
Angebot vom:	
Gemessen am:	
Bestellt am:	
Maße überprüft / bestätigt am:	

G6

Beschreibung:
Äußerst vielseitiger individueller Spezialrollstuhl – Open Frame oder Box Frame – für Jugendliche und Erwachsene

Einsatzbereich:
Der G6 ist unser meistverkaufter Rolli für Jugendliche und Erwachsene. Rahmen und Sitz-Rückeneinheit sind autonome Systeme, die nach Bedarf konfiguriert und verbunden werden können. Beide Systeme bieten für sich genommen eine Vielzahl von Kombinationsmöglichkeiten aus verschiedenen Materialien. Zur Verfügung stehen Aluminium, Magnesium und Carbon. Diagnosebedingt können beide Systeme beliebige Formen annehmen, die für optimale Unterstützung sorgen. Eine Vielzahl von Sonderbauoptionen lässt keine Wünsche offen.

Nutzung als Fahrzeugsitz?	
Der G6 ist noch nicht crashgetestet Einsatz als Fahrzeugsitz aktuell noch nicht möglich	
Diagnose?	
Einschränkungen/Defizite?	

Wie soll die Versorgung aussehen?
Eure Kurzbeschreibung hilft uns bei der Wahl des richtigen Modells / der richtigen Komponenten für die optimale Versorgung:

Kommission		molab GmbH | Otto Hahn Str. 38 | D-59423 Unna
Bestelldatum		info@molab.de | molab.de
Überprüft		G6
		Maßblatt Version: 16.11.22

RAHMENMERKMALE > Mehrfachnennung möglich – Maßangaben bitte auf den letzten Seiteneintragen			
Art.Nr.		Artikel Auswahl/Ausführung	Bemerkung
RA-016		Schweißrahmen aus Rohren ø 25mm (bis 20 Kg)	
RA-017		Schweißrahmen aus Rohren ø 30mm	
RA-003		Modularer Rahmen	
RA-004		Abduziert für breite Fußauflagen	
RA-005		Adduziert für schmale Fußauflagen	
RA-006		Beinführung	
RA-008		Kastenrahmen / Box Frame	
RA-010		Schwerpunkt einstellbar	
RA-012		Radstand einstellbar	
RA-013		Komplett verschweißt	
RA-015		Extrastabil (Sport, Nutzergewicht > 80Kg etc.)	

SITZ			
Art.Nr.		Artikel Auswahl/Ausführung	Bemerkung
SA-S01		Seitenteile aus Alu	
SA-S02		Seitenteile aus Carbon	
SA-S03		Sitzbrett Alu	
SA-S04		Sitzbrett Carbon	
SA-S06		Mehraufwand Material ab SB 40 / ST 38	
SA-S07		Sitzbespannung anpassbar	
SA-S08		Sitzkissen ohne Kontur	
SA-S09		Sitzkissen anatomisch angepasst	
SA-S10		Polster Decklage aus Relaxschaum	
SA-S11		Bezug für Sitzkissen (Stoffauswahl siehe Design)	
SA-S12		Mehraufwand Material ab SB 40 / ST 38	

BECKENPOSITIONIERUNG			
Art.Nr.		Artikel Auswahl/Ausführung	Bemerkung
SA-B01		Zweipunktgurt	
SA-B03		PELVI.LOC	

RÜCKEN			
Art.Nr.		Artikel Auswahl/Ausführung	Bemerkung
SA-R01		Rückenschale Alu – gewichtsoptimiert	
SA-R04		Mehraufwand Material ab RH 45 / SB 35	
SA-R05		Vorgezogene Schalenflanken	
SA-R06		Polster für vorgezogene Schalenflanken	
SA-R07		Rückenpolster	
SA-R08		Polster Decklage aus Relaxschaum	
SA-R09		Bezug für Rückenpolster (Stoff siehe Design)	
SA-R10		Mehraufwand Material ab RH 45 / SB 35	

Kommission		molab GmbH | Otto Hahn Str. 38 | D-59423 Unna
Bestelldatum		info@molab.de | molab.de
Überprüft		G6
		Maßblatt Version: 16.11.22

RUMPFPOSITIONIERUNG			
Art.Nr.		Artikel Auswahl/Ausführung	Bemerkung
		Kinetic Balance Brustgurt	
SA-R26		Pelotte links	
SA-R27		Pelotte rechts	
SA-R28		Pelottenbezug Neopren links	
SA-R29		Pelottenbezug Neopren rechts	
SA-R30		Abklappbar	
SA-R31		Steckbar	
SA-R32		Klappmechanik links (ohne Pelotte)	
SA-R33		Klappmechanik rechts (ohne Pelotte)	
SA-R34		Steckmechanismus links (ohne Pelotte)	
SA-R35		Steckmechanismus rechts (ohne Pelotte)	

KOPFSTÜTZEN			
Art.Nr.		Artikel Auswahl/Ausführung	Bemerkung
SA-K01		Halter für Kopfstütze 15er Vierkant	
SA-K02		Halter für Kopfstütze crashgetestet	
SA-K03		Kopfstütze 15er Vierkant	
SA-K04		Kopfstütze crashgetestet – 2cm schmaler als SB	
SA-K05		Tiefenverstellung für Kopfstütze	
SA-K06		Winkelverstellung für Kopfstütze	
SA-K07		Polster für Kopfstütze	
SA-K08		Bezug für Kopfstützenpolster (Stoff siehe Design)	

ARMAUFLAGEN			
Art.Nr.		Artikel Auswahl/Ausführung	Bemerkung
SA-A01		Armauflagen	
SA-A02		Polster für Armauflagen	
SA-A03		Bezug für Armauflagenpolster	
SA-A04		Seitliche Führungen für Armauflagen	
SA-A05		Polster für seitliche Führungen	
SA-A06		Bezug für seitliche Führungen	
SA-A07		Oberarmanstützung	
SA-A08		Polster für Oberarmanstützung	
SA-A09		Bezug für Oberarmanstützung	

FUSS- UND BEINAUFLAGEN			
Art.Nr.		Artikel Auswahl/Ausführung	Bemerkung
SA-F04		Fußbügel ohne Winkelverstellung	
SA-F06		Fußauflage höhen- und winkelverstellbar aus Alu	
SA-F07		Fußauflage höhen- und winkelverstellbar aus Carbon	
SA-F03		Fußauflage klappbar (nur die Auflage)	

Kommission		molab GmbH | Otto Hahn Str. 38 | D-59423 Unna
Bestelldatum		info@molab.de | molab.de
Überprüft		G6
		Maßblatt Version: 16.11.22

FUSSPOSITIONIERUNG > Empfehlung: Gekantete Fußauflagen möglichst aus Alu bestellen			
Art.Nr.		Artikel Auswahl/Ausführung	Bemerkung
SA-F13		Fersenkante	
SA-F14		Seitliche Führungen	
SA-F15		Frontkante nach oben	
SA-F16		Frontkante nach unten	
SA-F19		Wadenband mit Halter	
SA-F20		Antirutsch Streifen	
		Kinetic Balance Ankle Grabber	

STECKACHSEN > (Maße resultieren aus der zu erwartenden Belastung – wir tragen das für euch ein)			
Art.Nr.		Artikel Auswahl/Ausführung	Bemerkung
RA-S01		Steckachsendurchmesser 12mm	
RA-S02		Steckachsendurchmesser 12,7mm	
RA-S03		Steckachsendurchmesser 15,8mm	

ACHSAUFNAHMEN			
Art.Nr.		Artikel Auswahl/Ausführung	Bemerkung
RA-W07		Für PA Doppelgreifreifenantrieb	
RA-W08		Drehmomentaufnahme für Alber E-Fix	
RA-W09		Drehmomentaufnahme für Alber E-Motion	
RA-W10		Bremssattelträger für Scheibenbremse	
RA-W11		Adaption Fremdprodukte	

ANTRIEBSRÄDER			
Art.Nr.		Artikel Auswahl/Ausführung	Bemerkung
RA-A01		Standard 24 Speichen	
RA-A02		Standard Extrastabil 32 oder 36 Speichen	
RA-A03		Infinity – extraleicht	
RA-A05		Rehavolution – durchgehender Greifreifensteg	
RA-A07		Scheibenbremsräder molab 24 Speichen	
RA-A08		Spinergy LX	
RA-A10		Mountainwheels für Schwalbe Big Apple	
RA-A11		StrapOnWheelz - für losen Grund, Sand, Schnee	
RA-A12		FatBike Räder gespeicht (4“ – 5“ Reifenbreite)	
RA-A13		Doppelgreifreifenantrieb PA linksbedient	
RA-A14		Doppelgreifreifenantrieb PA rechtsbedient	
RA-A15		SiouXX Vyper (nur in 24“ und 25“)	

ELEKTRISCHE ZUSATZANTRIEBE			
Art.Nr.		Artikel Auswahl/Ausführung	Bemerkung
RA-E01		Alber E-Motion (nur Adaption)	
RA-E02		Alber E-Fix (nur Adaption)	
RA-E03		SmartDrive (nur Adaption)	
RA-E05		Sopur R20 Schiebehilfe	

Kommission		molab GmbH | Otto Hahn Str. 38 | D-59423 Unna
Bestelldatum		info@molab.de | molab.de
Überprüft		G6
		Maßblatt Version: 16.11.22

GREIFREIFEN			
Art.Nr.		Artikel Auswahl/Ausführung	Bemerkung
RA-G01		Greifreifen anliegend an der Felge	
RA-G02		Greifreifenabstand eng	
RA-G03		Greifreifenabstand weit	
RA-G04		Greifreifen Alu – schwarz	
RA-G05		Greifreifen Alu – pulverbeschichtet in Rahmenfarbe	
RA-G06		Greifreifen Edelstahl	
RA-G07		MaxGrepp - Naturkautschuk geschäumt	
RA-G08		Ergo Para CP - Gummilippe bis auf's Reifenprofil	
RA-G09		Greifreifen gummiert – PlasticCoat	
RA-G10		Greifreifen Curve von Carbolife	
RA-G11		Greifreifen Curve L	
RA-G12		Parabeschichtung für Curve-Greifreifen	
RA-G14		Tetra Equipment – Tetragrip	
RA-G15		Greifreifen für StrapOnWheelz Alu eloxiert	
RA-G16		Greifreifen Titan	
RA-G28		Greifreifen Lignorim aus Holz	

BEREIFUNG			
Art.Nr.		Artikel Auswahl/Ausführung	Bemerkung
RA-B01		Schwalbe RightRun	
RA-B02		Schwalbe Marathon Plus Evolution	
RA-B03		Schwalbe Airborne	
RA-B05		Schwalbe Big Apple (nur mit Mountainwheel)	
RA-B06		PR1MO / Sentinel Pannensicher	

KLEIDERSCHUTZ			
Art.Nr.		Artikel Auswahl/Ausführung	Bemerkung
RA-K01		Ohne Schlitz für Bremshebel - breit	
RA-K02		Mit Schlitz für Bremshebel - breit	
RA-K03		Ohne Schlitz für Bremshebel – schlank	
RA-K04		Mit Schlitz für Bremshebel – schlank	

SPEICHENSCHUTZ			
Art.Nr.		Artikel Auswahl/Ausführung	Bemerkung
RA-Z01		Transparent	
RA-Z03		Bedruckt von www.wheelchairgadgets.com	

Kommission		molab GmbH | Otto Hahn Str. 38 | D-59423 Unna
Bestelldatum		info@molab.de | molab.de
Überprüft		G6
		Maßblatt Version: 16.11.22

LENKRÄDER			
Art.Nr.		Artikel Auswahl/Ausführung	Bemerkung
RA-L01		Kunststofffelge mit PU Decke, schwarz - schmal	
RA-L02		Kunststofffelge mit PU Decke, schwarz - breit	
RA-L03		Alufelge mit PU Decke - schmal	
RA-L04		Alufelge mit PU Decke - breit	
RA-L05		Alufelge mit Luftbereifung	
RA-L06		LED-Sicherheitsrad	
RA-L07		Skaterollen	
RA-L08		Lenkräder ø 200mm x 100mm	
RA-L09		SmartWheel – Abnehmbare Lenk- & Schiebehilfe	

GABELN			
Art.Nr.		Artikel Auswahl/Ausführung	Bemerkung
RA-G01		Standardgabel	
RA-G02		Einarmgabel	
RA-G03		Gabel für breite Lenkrollen	
RA-G04		SmartWheelgabel	
RA-G05		Sportgabel	

ANTIKIPP			
Art.Nr.		Artikel Auswahl/Ausführung	Bemerkung
AN-004		Doppelantikipp, mehrere Rastpositionen	
AN-005		Rastposition für erleichterten Radwechsel	
AN-007		Sportantikipp, mitlaufend	
AN-008		Sportdoppelantikipp, mitlaufend	
AN-009		Doppelantikipp dynamisch für Midwheeler	

BREMSEN			
Art.Nr.		Artikel Auswahl/Ausführung	Bemerkung
BR-002		Bremse im Kleiderschutz	
BR-003		Bremse „push to lock“ molab	
BR-004		Einhandbremse - linksbedient	
BR-005		Einhandbremse - rechtsbedient	
BR-008		Scherenbremse Extrastabil	
BR-011		Scheibenbremse ab Schiebegriff für Begleitperson	

SCHIEBEGRIFFE			
Art.Nr.		Artikel Auswahl/Ausführung	Bemerkung
SG-001		Schiebegriffe höhenverstellbar	
SG-003		Extrastabil	
SG-004		Handgriffe klappbar	
SG-005		Schiebebügel einstellbar über Kunststoffgelenke	
SG-006		Schiebegriffaufnahme komplett abnehmbar	

Kommission		molab GmbH | Otto Hahn Str. 38 | D-59423 Unna
Bestelldatum		info@molab.de | molab.de
Überprüft		G6
		Maßblatt Version: 16.11.22

FUNKTIONEN			
Art.Nr.		Artikel Auswahl/Ausführung	Bemerkung
FU-003		Spurstabilisierung	
FU-004		Einhandlenkung	
FU-005		Federung der Antriebsräder	
FU-006		Federung der Lenkräder	
FU-007		Aufbockfunktion für einfachen Radwechsel	

ZUBEHÖR			
Art.Nr.		Artikel Auswahl/Ausführung	Bemerkung
ZU-001		Bumper abnehmbar	
ZU-006		Talkerhalter	
ZU-007		Möbelschutzrollen	
ZU-009		Trinkflasche mit Halter	
ZU-012		Achse mit E-Fix oder E-Motion kpl. Abnehmbar	
ZU-014		Austauschachse ohne Motorisierung	
ZU-013		Radstandverlängerung abnehmbar	
		Kinetic Balance Raindek	

BELEUCHTUNG			
Art.Nr.		Artikel Auswahl/Ausführung	Bemerkung
ZU-B01		Scheinwerfer vorn LED	
ZU-B02		Positionsleuchte vorn LED	
ZU-B03		Positionsleuchte hinten LED	

STAURAUM / TRANSPORTHILFEN / UNTERBRINGUNG WICHTIGER GEGENSTÄNDEBELEUCHTUNG			
Art.Nr.		Artikel Auswahl/Ausführung	Bemerkung
ZU-S01		Träger für medizinische Geräte 1	
ZU-S02		Träger für medizinische Geräte 2	
ZU-S03		Träger für medizinische Geräte 3	
ZU-S04		Träger für medizinische Geräte 4	
ZU-S05		Akkuträger	
ZU-S06		Kofferraum unter dem Sitz	
ZU-S07		Tasche unter dem Achsrohr	
ZU-S08		Tornisterhalter klappbar unter der Fußauflage	
ZU-S09		Haken an der Rückenschale für Tasche etc.	
ZU-S10		Untersitztasche für Handy / Geld / Werkzeug etc.	
ZU-S11		Anhänger	

Kommission		molab GmbH | Otto Hahn Str. 38 | D-59423 Unna
Bestelldatum		info@molab.de | molab.de
Überprüft		G6
		Maßblatt Version: 16.11.22

POLSTERSTOFFE			
Art.Nr.		Artikel Auswahl/Ausführung	Bemerkung
DE-PS1		AKA – atmungsaktiv	
DE-PS2		Inkontinenzbezug – Goretex, atmungsaktiv	

POLSTERFARBEN			
Art.Nr.		Artikel Auswahl/Ausführung	Bemerkung
DE-PF1		schwarz	
DE-PF2		rot	
DE-PF3		grün	
DE-PF4		grau	

RAHMENFARBE			
Art.Nr.		Artikel Auswahl/Ausführung	Bemerkung
DE-RF1		Standardfarbe (schwarz weiß rot gelb grün blau pink)	
DE-RF2		Sonderfarben:	
DE-RF3		RAL-Nummer	
DE-RF3		RAL-Farbe	

LASERTATTOO			
Art.Nr.		Artikel Auswahl/Ausführung	Bemerkung
DE-L01		Motiv und Position rechts eintragen	
DE-L02		Schrift abweichend von Mercedes.rtf	

Kommission		molab GmbH | Otto Hahn Str. 38 | D-59423 Unna
Bestelldatum		info@molab.de | molab.de
Überprüft		G6
		Maßblatt Version: 16.11.22

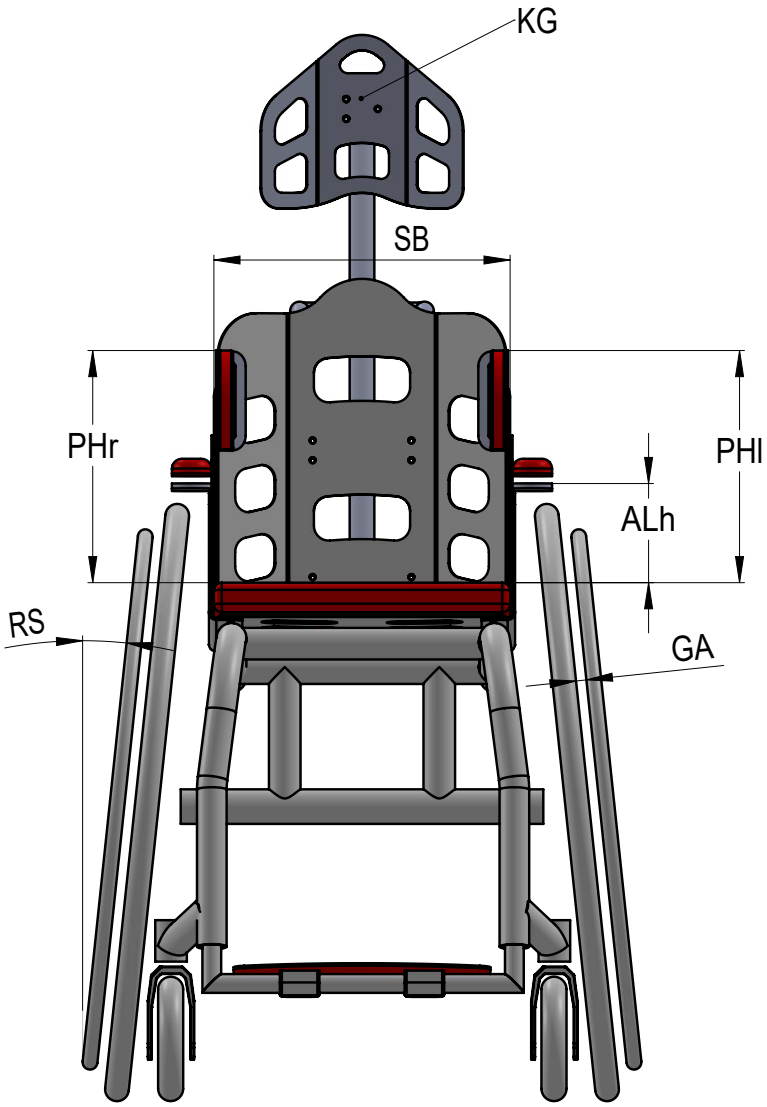

KG – Kopfstützengröße		cm
Kopfstützengrössen inklusive Polster. Form der Kopfstütze kann werkzeuglos beim Kunden angeformt werden.		
SB - Sitzbreite		cm
Angabe in cm - gemessen zwischen den inneren Seitenteilen.		
GA - Greifreifenabstand		cm
Abstand Felge - Greifreifen		
RS - Radsturz		Grad
Anstellwinkel der Antriebsräder - Optionen: 0° 3° 6° 10° 13° 18°		
ALh - Armlehnen höhe		cm
gemessen vom hinteren Bereich des Kissens bis Oberkante Armlehnenblech		
PHr - Pelottenhöhe rechts		cm
Abstand der Oberkante der gepolsterten Pelotte zur Oberkante des Kissens hinten		
PHl - Pelottenhöhe links		cm
Abstand der Oberkante der gepolsterten Pelotte zur Oberkante des Kissens hinten		

Kommission		molab GmbH | Otto Hahn Str. 38 | D-59423 Unna
Bestelldatum		info@molab.de | molab.de
Überprüft		G6
		Maßblatt Version: 16.11.22

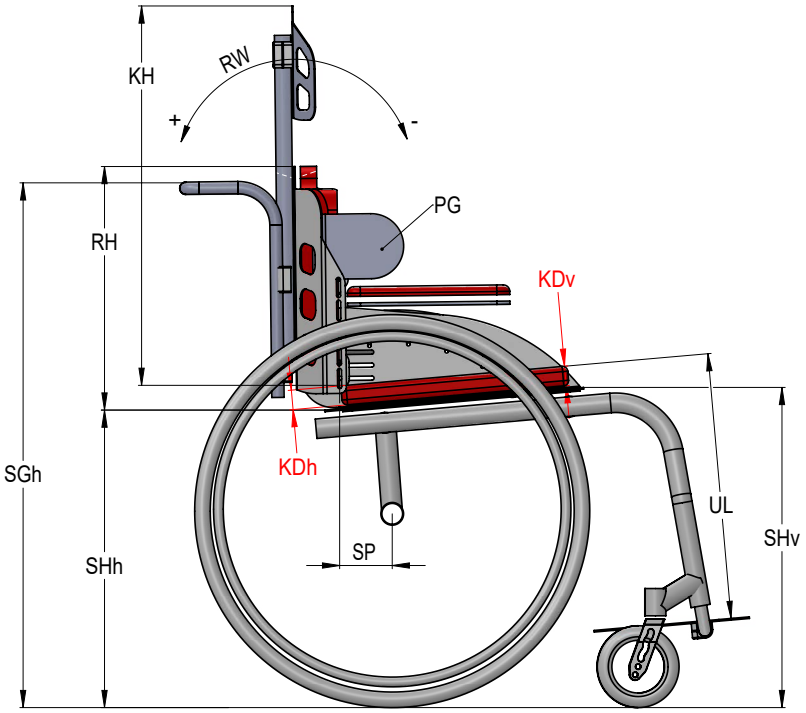

RH - Rückenhöhe		cm
Rückenhöhe - gemessen in der Schalenmitte zum Sitzbrett. Die Höhendifferenz zu den Schalenaußenkanten beträgt immer 4-5cm, wenn nicht anders bestellt. Optional: Oben gerade, gewölbt, Pagodenform.		
KH - Kopfstützenhöhe		cm
gemessen von Oberkante Sitzkissen bis Oberkante Kopfstütze		
RW - Rückenlehnenwinkel		Grad
minus(-) = nach vorn geneigt, 0 = senkrecht, plus(+) = nach hinten geneigt Gemeint ist die Abweichung von der Senkrechten.		
KDv - Kissendicke vorne		cm
vorn unter den Oberschenkeln in cm		
KDh - Kissendicke hinten		cm
hinten unter den Sitzbeinen in cm		
UL - Unterschenkellänge		cm
Bitte das Körpermaß angeben! Oberschenkelunterseite bis zur Schuhsole in cm		
SP - Schwerpunkt		cm
So wird gemessen: Abstand der Achsmitte der Antriebsräder bis zur unteren Verschraubung der Rückenschale an den Seitenteilen Merke: Pro 2° Rückenwinkelöffnung bitte 1cm weniger Schwerpunkt wählen		
SHh - Sitzhöhe hinten		cm
vom Boden zur Sitzbretthinterkante gemessen.		
SHv - Sitzhöhe vorne		cm
vom Boden zur Sitzbrettvorderkante gemessen.		
SGh - Schiebegriffhöhe		cm
vom Boden zur Oberkante Schiebegriff gemessen.		
PG – Pelottengröße	keine Auswahl	
	Größe S - 10cm Breite x 12cm Länge	
	Größe M - 12cm Breite x 12cm Länge	
	Größe L - 14cm Breite x 13cm Länge	
Pelotten Sondergrößen:		cm
Pelotten sind verstellbar in Höhe, Abstand & Winkel montiert. Maßangaben verstehen sich incl. Bezügen vor Rückenpolster Merke: Bei Auslieferung befinden sich die Pelottenoberkanten immer auf Höhe der Rückenschalenaußenkanten. Die Position kann später beim Kunden um einige cm korrigiert werden.		

Kommission		molab GmbH | Otto Hahn Str. 38 | D-59423 Unna
Bestelldatum		info@molab.de | molab.de
Überprüft		G6
		Maßblatt Version: 16.11.22

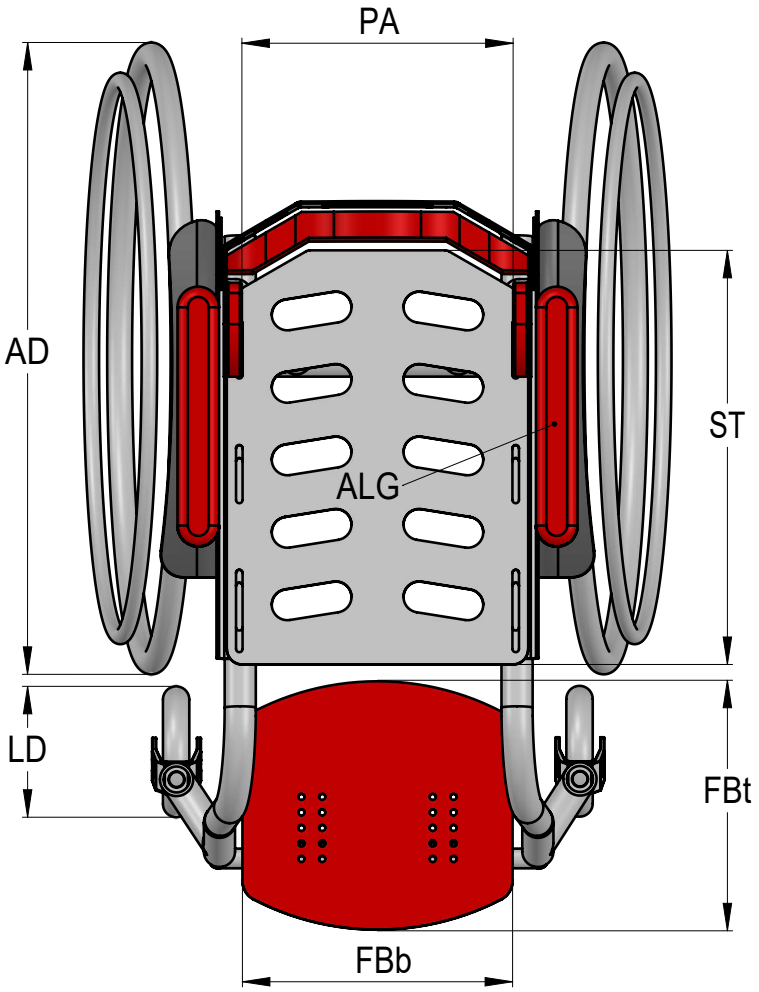

ST - Sitztiefe			cm
Gemessen in der Sitzbrettmitte, vor dem Rückenpolster (längstes Maß des Sitzbrettes)			
FBt - Fussbrett tiefe			cm
Maximale Länge der Fußauflage			
FBb - Fussbrett breite			cm
Maximale Breite der Fußauflage			
LD - Lenkrad Durchmesser			Zoll
Gemessen in Zoll (mm für Skater Wheels)			
AD - Antriebsrad Ø			Zoll
Gemessen in Zoll - Bitte vorsichtig mit 25“ (ETRTO 559) und 26“ (ETRTO 590)			
PA - Pelottenabstand			cm
Abstand der gepolsterten Pelotten zueinander in cm			
ALG - Armlehnen Größe		keine Auswahl	
		Größe S - 6cm Breite x 15cm Länge	
		Größe M - 8cm Breite x 20cm Länge	
		Größe L - 8cm Breite x 25cm Länge	
Armlehnen Sondergrößen:			cm