Kommission		molab GmbH | Otto Hahn Str. 38 | D-59423 Unna
Bestelldatum		info@molab.de | molab.de
Überprüft		SMART
		Maßblatt Version: 16.11.22

Shop / Adresse:	
Berater:	
Mail Berater:	
Fon:	
Kommission:	
Kontakt Kommission:	
Kostenträger:	
Angebot vom:	
Gemessen am:	
Bestellt am:	
Maße überprüft / bestätigt am:	

SMART

Beschreibung:
Leichter individueller Spezialrollstuhl für Kinder und Jugendliche auf Wunsch crashgetestet bis 50Kg nach ISO 7176-19 ODER maximal gewichtsoptimiert.

Einsatzbereich:
Der molab SMART wird gern von aktiv fahrenden Kindern und Jugendlichen genutzt und ist das Modell der Wahl, wenn eine Rollstuhversorgung besonders schnell oder günstig sein muß. Dank eingeschränkter Sonderbauoptionen ist er unser schnellstgebauter Kinderrollstuhl. Der SMART bietet nur die meistgewählten Features und Maße vom LOGIC. Das sorgt für einen moderaten Preis und hohe Akzeptanz unter den Kostenträgern. Die pfiffige Konstruktion bietet von der Einstellbarkeit her alle molabüblichen Vorteile. Zudem wächst er über einen gewissen Bereich kostenneutral (ausgenommen Polster) ohne Neuteile mit dem Nutzer.

Nutzung als Fahrzeugsitz?	
Diagnose?	
Einschränkungen/Defizite?	

Wie soll die Versorgung aussehen?
Eure Kurzbeschreibung hilft uns bei der Wahl des richtigen Modells / der richtigen Komponenten für die optimale Versorgung:

Kommission		molab GmbH | Otto Hahn Str. 38 | D-59423 Unna
Bestelldatum		info@molab.de | molab.de
Überprüft		SMART
		Maßblatt Version: 16.11.22

RAHMENMERKMALE > Mehrfachnennung möglich – Maßangaben bitte auf den letzten Seiteneintragen			
Art.Nr.		Artikel Auswahl/Ausführung	Achtung eingeschränkte Sonderbau Option beim SMART
RA-001		Schweißrahmen gewichtsoptimiert	
RA-002		Schweißrahmen crashgetestet für Kraftknoten	

SITZ			
Art.Nr.		Artikel Auswahl/Ausführung	Bemerkung
SA-S01		Seitenteile aus Alu	
SA-S02		Seitenteile aus Carbon	
SA-S03		Sitzbrett Alu	
SA-S08		Sitzkissen ohne Kontur	
SA-S09		Sitzkissen anatomisch angepasst	
SA-S10		Polster Decklage aus Relaxschaum	
SA-S11		Bezug für Sitzkissen (Stoffauswahl siehe Design)	

BECKENPOSITIONIERUNG			
Art.Nr.		Artikel Auswahl/Ausführung	Bemerkung
SA-B01		Zweipunktgurt	
SA-B02		Vierpunktgurt	
SA-B03		PELVI.LOC	
		Kinetic Balance Aviation Release	
SA-B04		Halter für Abduktionskeil	
SA-B05		Abduktionskeil	
SA-B06		Bezug für Abduktionskeil	

RÜCKEN			
Art.Nr.		Artikel Auswahl/Ausführung	Bemerkung
SA-R01		Rückenschale Alu – gewichtsoptimiert	
SA-R02		Rückenschale Alu – crashgetestet	
SA-R05		Vorgezogene Schalenflanken	
SA-R06		Polster für vorgezogene Schalenflanken	
SA-R07		Rückenpolster	
SA-R08		Polster Decklage aus Relaxschaum	
SA-R09		Bezug für Rückenpolster (Stoff siehe Design)	
SA-R11		Abnehmbares oberes Rückensegment	
SA-R12		Polster für Rückensegment	
SA-R14		Bezug für Rückensegmentpolster (Stoff siehe Design)	

Kommission		molab GmbH | Otto Hahn Str. 38 | D-59423 Unna
Bestelldatum		info@molab.de | molab.de
Überprüft		SMART
		Maßblatt Version: 16.11.22

RUMPFPOSITIONIERUNG			
Art.Nr.		Artikel Auswahl/Ausführung	Bemerkung
SA-R21		Träger für Oberkörperbegurtung	
SA-R22		Schmetterlingsweste Neopren	
SA-R23		Schmetterlingsweste Kunstleder	
SA-R24		mit Reißverschluß	
SA-R25		mit Steckschlössern unten und oben	
		Kinetic Balance Brustgurt	
SA-R26		Pelotte links	
SA-R27		Pelotte rechts	
SA-R28		Pelottenbezug Neopren links	
SA-R29		Pelottenbezug Neopren rechts	

KOPFSTÜTZEN			
Art.Nr.		Artikel Auswahl/Ausführung	Bemerkung
SA-K01		Halter für Kopfstütze 15er Vierkant	
SA-K02		Halter für Kopfstütze crashgetestet	
SA-K03		Kopfstütze 15er Vierkant	
SA-K04		Kopfstütze crashgetestet – 2cm schmaler als SB	
SA-K05		Tiefenverstellung für Kopfstütze	
SA-K06		Winkelverstellung für Kopfstütze	
SA-K07		Polster für Kopfstütze	
SA-K08		Bezug für Kopfstützenpolster (Stoff siehe Design)	

ARMAUFLAGEN			
Art.Nr.		Artikel Auswahl/Ausführung	Bemerkung
SA-A01		Armauflagen	
SA-A02		Polster für Armauflagen	
SA-A03		Bezug für Armauflagenpolster	
SA-A04		Seitliche Führungen für Armauflagen	
SA-A05		Polster für seitliche Führungen	
SA-A06		Bezug für seitliche Führungen	

FUSS- UND BEINAUFLAGEN > falls hier was fehlt, empfiehlt sich der LOGIC			
Art.Nr.		Artikel Auswahl/Ausführung	Bemerkung
SA-F01		Fußauflage höhen- und winkelverstellbar aus Alu	
SA-F02		Fußauflage höhen- und winkelverstellbar aus Carbon	
SA-F03		Fußauflage klappbar (nur die Auflage)	

Kommission		molab GmbH | Otto Hahn Str. 38 | D-59423 Unna
Bestelldatum		info@molab.de | molab.de
Überprüft		SMART
		Maßblatt Version: 16.11.22

FUSSPOSITIONIERUNG > Empfehlung: Gekantete Fußauflagen möglichst aus Alu bestellen			
Art.Nr.		Artikel Auswahl/Ausführung	Bemerkung
SA-F13		Fersenkante	
SA-F14		Seitliche Führungen	
SA-F15		Frontkante nach oben	
SA-F16		Frontkante nach unten	
SA-F17		Fußfixierung über Rastergurte	
SA-F18		Polster für Fußfixierung aus Moosgummi	
SA-F19		Wadenband mit Halter	
SA-F20		Antirutsch Streifen	
		Kinetic Balance Ankle Grabber	

STECKACHSEN > (Maße resultieren aus der zu erwartenden Belastung – wir tragen das für euch ein)			
Art.Nr.		Artikel Auswahl/Ausführung	Bemerkung
RA-S01		Steckachsendurchmesser 12mm	
RA-S02		Steckachsendurchmesser 12,7mm	

ACHSAUFNAHMEN			
Art.Nr.		Artikel Auswahl/Ausführung	Bemerkung
RA-W08		Drehmomentaufnahme für Alber E-Fix	
RA-W09		Drehmomentaufnahme für Alber E-Motion	
RA-W10		Bremssattelträger für Scheibenbremse	
RA-W11		Adaption Fremdprodukte	

ANTRIEBSRÄDER			
Art.Nr.		Artikel Auswahl/Ausführung	Bemerkung
RA-A01		Standard 24 Speichen	
RA-A02		Standard Extrastabil 32 oder 36 Speichen	
RA-A03		Infinity – extraleicht	
RA-A05		Rehavolution – durchgehender Greifreifensteg	
RA-A06		Nano Antriebsrad (nur 13 Zoll)	
RA-A07		Scheibenbremsräder molab 24 Speichen	
RA-A08		Spinergy	
RA-A10		Mountainwheels für Schwalbe Big Apple	
RA-A15		SiouXX Vyper (nur in 24“ und 25“)	

ELEKTRISCHE ZUSATZANTRIEBE			
Art.Nr.		Artikel Auswahl/Ausführung	Bemerkung
RA-E01		Alber E-Motion (nur Adaption)	
RA-E02		Alber E-Fix (nur Adaption)	
RA-E03		SmartDrive (nur Adaption)	
RA-E05		Sopur R20 Schiebehilfe	

Kommission		molab GmbH | Otto Hahn Str. 38 | D-59423 Unna
Bestelldatum		info@molab.de | molab.de
Überprüft		SMART
		Maßblatt Version: 16.11.22

GREIFREIFEN			
Art.Nr.		Artikel Auswahl/Ausführung	Bemerkung
RA-G01		Greifreifen anliegend an der Felge	
RA-G02		Greifreifenabstand eng	
RA-G03		Greifreifenabstand weit	
RA-G04		Greifreifen Alu – schwarz	
RA-G05		Greifreifen Alu – pulverbeschichtet in Rahmenfarbe	
RA-G06		Greifreifen Edelstahl	
RA-G07		MaxGrepp - Naturkautschuk geschäumt	
RA-G08		Ergo Para CP - Gummilippe bis auf's Reifenprofil	
RA-G09		Greifreifen gummiert – PlasticCoat	
RA-G11		Greifreifen Curve L	
RA-G14		Tetra Equipment – Tetragrip	
RA-G24		Tetra Equipment – Tetragrip	
RA-G16		Greifreifen Titan	
RA-G28		Greifreifen Lignorim aus Holz	

BEREIFUNG			
Art.Nr.		Artikel Auswahl/Ausführung	Bemerkung
RA-B01		Schwalbe RightRun	
RA-B02		Schwalbe Marathon Plus Evolution	
RA-B03		Schwalbe Airborne	
RA-B05		Schwalbe Big Apple (nur mit Mountainwheel)	
RA-B06		PR1MO / Sentinel Pannensicher	

KLEIDERSCHUTZ			
Art.Nr.		Artikel Auswahl/Ausführung	Bemerkung
RA-K01		Ohne Schlitz für Bremshebel - breit	
RA-K02		Mit Schlitz für Bremshebel - breit	
RA-K03		Ohne Schlitz für Bremshebel – schlank	
RA-K04		Mit Schlitz für Bremshebel – schlank	

SPEICHENSCHUTZ			
Art.Nr.		Artikel Auswahl/Ausführung	Bemerkung
RA-Z01		Transparent	
RA-Z03		Bedruckt von www.wheelchairgadgets.com	

Kommission		molab GmbH | Otto Hahn Str. 38 | D-59423 Unna
Bestelldatum		info@molab.de | molab.de
Überprüft		SMART
		Maßblatt Version: 16.11.22

LENKRÄDER			
Art.Nr.		Artikel Auswahl/Ausführung	Bemerkung
RA-L01		Kunststofffelge mit PU Decke, schwarz - schmal	
RA-L02		Kunststofffelge mit PU Decke, schwarz - breit	
RA-L03		Alufelge mit PU Decke - schmal	
RA-L04		Alufelge mit PU Decke - breit	
RA-L05		Alufelge mit Luftbereifung	
RA-L06		LED-Sicherheitsrad	
RA-L09		SmartWheel – Abnehmbare Lenk- & Schiebehilfe	

GABELN			
Art.Nr.		Artikel Auswahl/Ausführung	Bemerkung
RA-G01		Standardgabel	
RA-G02		Einarmgabel	
RA-G03		Gabel für breite Lenkrollen	

ANTIKIPP			
Art.Nr.		Artikel Auswahl/Ausführung	Bemerkung
AN-002		Antikipp extraleicht, abnehmbar rechts	
AN-003		Antikipp extraleicht, abnehmbar links	
AN-004		Doppelantikipp, mehrere Rastpositionen	
AN-005		Rastposition für erleichterten Radwechsel	
AN-009		Doppelantikipp dynamisch für Midwheeler	

BREMSEN			
Art.Nr.		Artikel Auswahl/Ausführung	Bemerkung
BR-001		Bremse vorn am Seitenteil – Standard	
BR-002		Bremse im Kleiderschutz	
BR-006		Bremshebelverlängerung - links	
BR-007		Bremshebelverlängerung - rechts	
BR-011		Scheibenbremse ab Schiebegriff für Begleitperson	
BR-012		Federrückstellung der Bremshebel	

SCHIEBEGRIFFE			
Art.Nr.		Artikel Auswahl/Ausführung	Bemerkung
SG-005		Schiebebügel einstellbar über Kunststoffgelenke	

FUNKTIONEN			
Art.Nr.		Artikel Auswahl/Ausführung	Bemerkung
FU-003		Spurstabilisierung	

Kommission		molab GmbH | Otto Hahn Str. 38 | D-59423 Unna
Bestelldatum		info@molab.de | molab.de
Überprüft		SMART
		Maßblatt Version: 16.11.22

KRAFTKNOTEN / BEFESTIGUNG & SICHERHEIT IM FAHRZEUG > der LOGIC ist crashgetestet bis 50Kg			
Art.Nr.		Artikel Auswahl/Ausführung	Bemerkung
FU-K02		Gurt für Kraftknoten fest am Stuhl	
FU-K03		Gurt für Kraftknoten lose	
FU-K04		Gurt für Kraftknoten in Sonderanfertigung	
FU-K05		Anschlaufösen	
FU-K06		Befestigungspunkte für Kraftknotennachrüstung	

ZUBEHÖR			
Art.Nr.		Artikel Auswahl/Ausführung	Bemerkung
ZU-003		Halter für Therapietisch	
ZU-004		Therapietisch	
ZU-005		Seitliche Begrenzung für Therapietisch (~ 3cm hoch)	
ZU-006		Talkerhalter	
ZU-007		Möbelschutzrollen	
ZU-009		Trinkflasche mit Halter	
ZU-010		Anhängerkupplung zum Fahrrad	
ZU-011		Zwillingskupplung – verbindet zwei Rollis	
ZU-013		Radstandverlängerung abnehmbar	
		Kinetic Balance Raindek	

BELEUCHTUNG			
Art.Nr.		Artikel Auswahl/Ausführung	Bemerkung
ZU-B01		Scheinwerfer vorn LED	
ZU-B02		Positionsleuchte vorn LED	
ZU-B03		Positionsleuchte hinten LED	

STAURAUM / TRANSPORTHILFEN / UNTERBRINGUNG WICHTIGER GEGENSTÄNDEBELEUCHTUNG			
Art.Nr.		Artikel Auswahl/Ausführung	Bemerkung
ZU-S05		Akkuträger	
ZU-S06		Kofferraum unter dem Sitz	
ZU-S07		Tasche unter dem Achsrohr	
ZU-S08		Tornisterhalter klappbar unter der Fußauflage	
ZU-S09		Haken an der Rückenschale für Tasche etc.	
ZU-S10		Untersitztasche für Handy / Geld / Werkzeug etc.	
ZU-S11		Anhänger	

Kommission		molab GmbH | Otto Hahn Str. 38 | D-59423 Unna
Bestelldatum		info@molab.de | molab.de
Überprüft		SMART
		Maßblatt Version: 16.11.22

POLSTERSTOFFE			
Art.Nr.		Artikel Auswahl/Ausführung	Bemerkung
DE-PS1		AKA – atmungsaktiv	
DE-PS2		Inkontinenzbezug – Goretex, atmungsaktiv	

POLSTERFARBEN			
Art.Nr.		Artikel Auswahl/Ausführung	Bemerkung
DE-PF1		schwarz	
DE-PF2		rot	
DE-PF3		grün	
DE-PF4		grau	

RAHMENFARBE			
Art.Nr.		Artikel Auswahl/Ausführung	Bemerkung
DE-RF1		Standardfarbe (schwarz weiß rot gelb grün blau pink)	
DE-RF2		Sonderfarben:	
DE-RF3		RAL-Nummer	
DE-RF3		RAL-Farbe	

LASERTATTOO			
Art.Nr.		Artikel Auswahl/Ausführung	Bemerkung
DE-L01		Motiv und Position rechts eintragen	
DE-L02		Schrift abweichend von Mercedes.rtf	

Kommission		molab GmbH | Otto Hahn Str. 38 | D-59423 Unna
Bestelldatum		info@molab.de | molab.de
Überprüft		SMART
		Maßblatt Version: 16.11.22

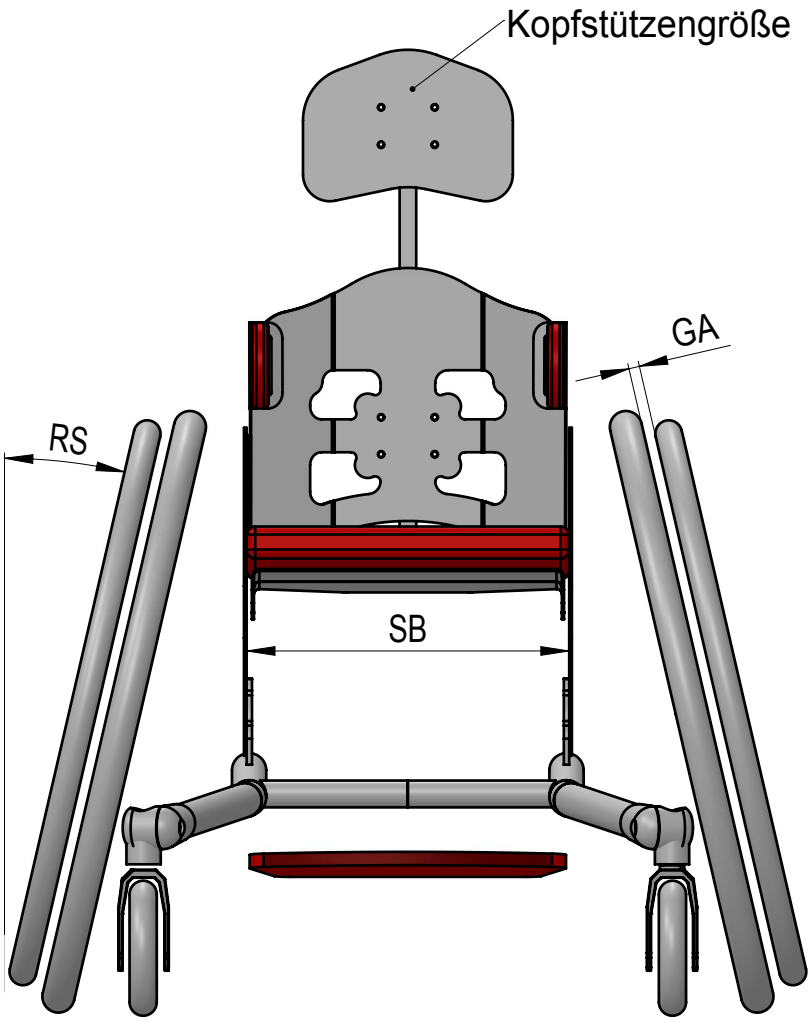

KG – Kopfstützengröße	Kopfstützengrössen inklusive Polster. Form der Kopfstütze kann werkzeuglos beim Kunden angeformt werden.																	
		Größe S - 20cm Breite x 15cm Höhe																
		Größe M - 24cm Breite x 16cm Höhe																
		Größe L - 28cm Breite x 18cm Höhe																
RS – Radsturz	Radsturz ist beim SMART Radgrößenabhängig voreingestellt - Änderungen auf Anfrage																	
		13°																
		10°																
		6°																
SB - Sitzbreite	Angabe in cm - gemessen zwischen den Seitenteilen. Wächst um 2cm mit - ohne Neuteile* - um 4cm mit Neuteilen *Kissen wachsen nicht mit																	
		20cm		22cm		24cm		26cm		28cm		30cm		32cm		34cm		36cm
GA - Greifreifenabstand	Abstand Felge - Greifreifen																	
		Abstand Eng																
		Abstand Weit																

Kommission		molab GmbH | Otto Hahn Str. 38 | D-59423 Unna
Bestelldatum		info@molab.de | molab.de
Überprüft		SMART
		Maßblatt Version: 16.11.22

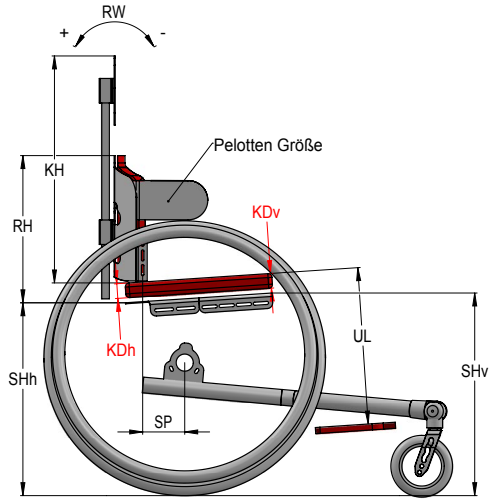

KH – Kopfstützenhöhe	Maximaler Abstand Kopfstützenoberkante bis Sitzkissen																
		45cm		65cm		keine Auswahl											
RH - Rückenhöhe	Rückenhöhe - gemessen in der Schalenmitte zum Sitzbrett Die Höhendifferenz zu den Schalen-außen-kanten beträgt immer 4-5cm																
		20cm		22cm		24cm		26cm		28cm		30cm		32cm		34cm		36cm
		38cm		40cm		42cm		keine Auswahl									
SHh – Sitzhöhe hinten	vom Boden zur Sitzbretthinterkante gemessen.																
	Bei 20 Zoll					34cm		35cm		36cm		37cm		38cm			
	Bei 22 Zoll					36cm		37cm		38cm		39cm		40cm			
	Bei 24 Zoll					38cm		39cm		40cm		41cm		42cm		keine Auswahl	
SHv – Sitzhöhe vorne	vom Boden zur Sitzbrettvorderkante gemessen																
	Bei 20 Zoll					34cm		35cm		36cm		37cm		38cm			
	Bei 22 Zoll					36cm		37cm		38cm		39cm		40cm			
	Bei 24 Zoll					38cm		39cm		40cm		41cm		42cm		keine Auswahl	
RW – Rückenwinkel	minus(-) = nach vorn geneigt, 0 = senkrecht, plus(+) = nach hinten geneigt Gemeint ist die Abweichung von der Senkrechten.																
		-3°		-2°		-1°		0°		1°		2°		3°		4°		5°
		6°		7°		8°		9°		10°		11°		12°		keine Auswahl	
PG – Pelottengröße	Pelotten sind verstellbar in Höhe, Abstand & Winkel montiert. Maßangaben verstehen sich incl. Bezügen vor Rückenpolster Merke: Bei Auslieferung befinden sich die Pelottenoberkanten immer auf Höhe der Rückenschalenaußenkanten. Die Position kann später beim Kunden um einige cm korrigiert werden.																
		Größe S - 10cm Breite x 12cm Länge								Größe M - 12cm Breite x 12cm Länge							
		Größe L - 14cm Breite x 13cm Länge															
KDv – Kissendicke vorne	vorn unter den Oberschenkeln in cm																
		3cm		4cm		5cm		6cm		keine Auswahl							
KDh – Kissendicke hinten	hinten unter den Sitzbeinen in cm																
		2cm		3cm		4cm		5cm		keine Auswahl							
UL – Unterschenkellänge	! Bitte das Körpermaß angeben ! Oberschenkelunterseite bis zur Schuhsole in cm																
		10cm		11cm		12cm		13cm		14cm		15cm		16cm		17cm		18cm
		19cm		20cm		21cm		22cm		23cm		24cm		25cm		26cm		27cm
		28cm		29cm		30cm		31cm		32cm		33cm		34cm		35cm		36cm
		37cm		38cm		39cm		40cm		41cm		42cm		keine Auswahl			
SP – Schwerpunkt	So wird gemessen: Abstand der Achsmitte der Antriebsräder bis zur unteren Verschraubung der Rücken-schale an den Seitenteilen Merke: Pro 2° Rückenwinkelöffnung bitte 1cm weniger Schwerpunkt wählen																
	passiv bei 20“							3cm		4cm	aktiv bei 22“ und 24“					7cm		8cm
	normal bei 20“ und 22“							5cm		6cm	sehr aktiv nur bei 24“					9cm		8cm
								keine Auswahl									

Kommission		molab GmbH | Otto Hahn Str. 38 | D-59423 Unna
Bestelldatum		info@molab.de | molab.de
Überprüft		SMART
		Maßblatt Version: 16.11.22

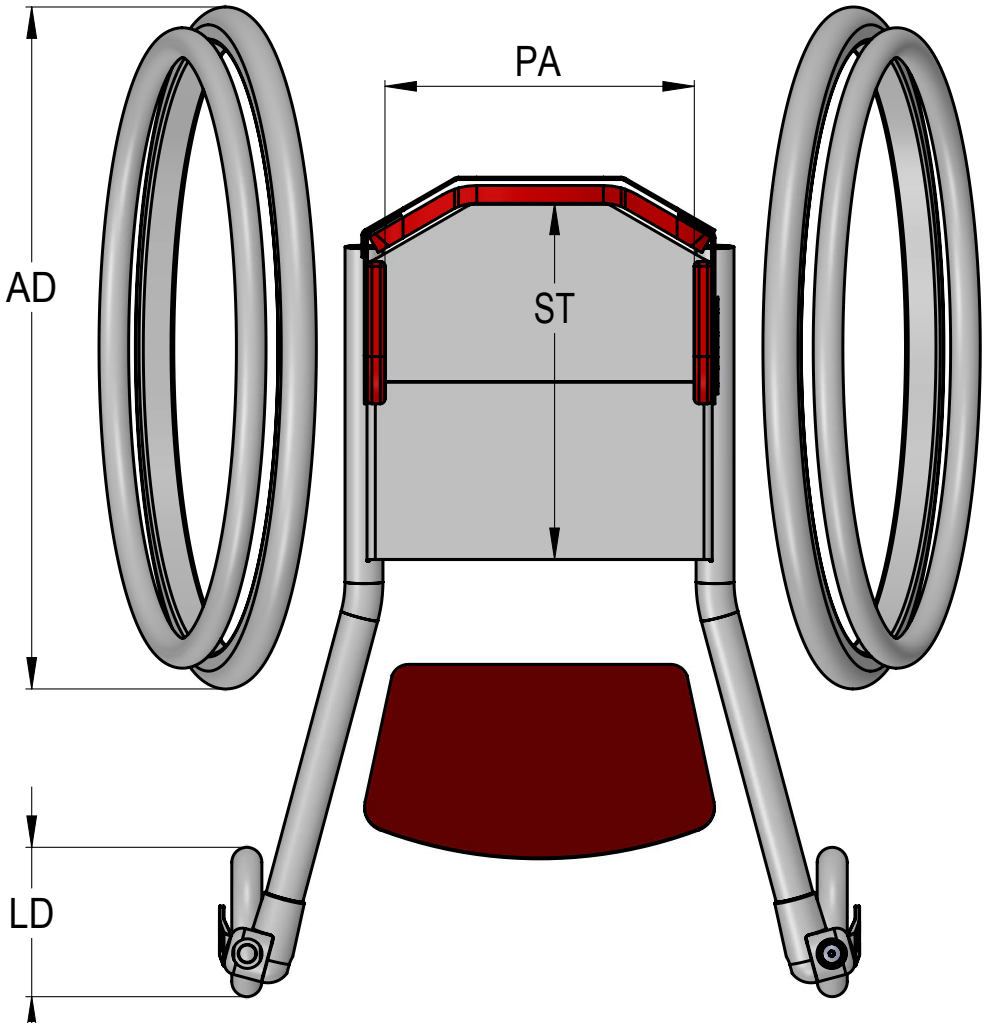

PA - Pelottenabstand	Abstand der gepolsterten Pelotten zueinander in cm																			
		18cm		19cm		20cm		21cm		22cm		23cm		24cm		25cm		26cm		
		27cm		28cm		29cm		30cm		31cm		32cm		33cm		keine Auswahl				
ST - Sitztiefe	Angabe in cm - gemessen in der Sitzbrettmitte Wächst um 5 bis 10cm* mit - ohne Neuteile** *abhängig von der Stuhlausgangsgröße **Kissen wachsen nicht mit																			
		20cm		22cm		24cm		26cm		28cm		30cm		32cm		34cm		36cm		
		38cm		40cm		keine Auswahl														
AD - Antriebsrad Ø	Gemessen in Zoll - Bitte vorsichtig mit 25“ (ETRTO 559) und 26“ (ETRTO 590)																			
		20“		22“		24“		keine Auswahl												
LD - Lenkrad Ø	Gemessen in Zoll																			
		4“		5“		6“		keine Auswahl												