Kommission		molab GmbH | Otto Hahn Str. 38 | D-59423 Unna
Bestelldatum		info@molab.de | molab.de
Überprüft		ZeroG
		Maßblatt Version: 19.09.23

Shop / Adresse:	
Berater:	
Mail Berater:	
Fon:	
Kommission:	
Kontakt Kommission:	
Kostenträger:	
Angebot vom:	
Gemessen am:	
Bestellt am:	
Maße überprüft / bestätigt am:	

ZeroG SK8great

Beschreibung:
Ursprünglich entwickelt für Patienten, die unter erschütterungsinduzierten Schmerzen leiden, findet das innovative Dämpfungs-system immer mehr Fans in der WCMX-Szene. Der ZeroG ist somit unser gefedertes Modell der Wahl für Schmerzpatient:innen, Alltag, Skatepark und sportlich ambitionierte Nutzer von ~10kg bis gut 90kg Körpergewicht.

Erhältlich als Alltagsrolli, reinrassiger Sportstuhl oder Sport- Alltagshybride. Modular aufgebaut, in allen wichtigen Belangen sehr gut einstellbar und mitwachsend. Mit einem Dämpfer für Fliegengewichte oder zwei Dämpfern ab ~ 40kg Nutzergewicht und sehr sportliche Nutzung. Den ZeroG gibt‘s auf Wunsch auch ohne Dämpfer, vorbereitet zur späteren Nachrüstung.

Diagnose?	
Einschränkungen/Defizite?	

Wie soll die Versorgung aussehen?
Eure Kurzbeschreibung hilft uns bei der Wahl des richtigen Modells / der richtigen Komponenten für die optimale Versorgung:

Kommission		molab GmbH | Otto Hahn Str. 38 | D-59423 Unna
Bestelldatum		info@molab.de | molab.de
Überprüft		ZeroG
		Maßblatt Version: 19.09.23

RAHMENMERKMALE > Mehrfachnennung möglich – Maßangaben bitte auf den letzten Seiteneintragen			
Art.Nr.		Artikel Auswahl/Ausführung	Bemerkung
RA-015		Extrastabil für sehr sportliche Nutzung	
RA-016		Schweißrahmen aus Rohren ø 25mm (nur Kids)	
RA-017		Schweißrahmen aus Rohren ø 30 / 32mm	

SITZ			
Art.Nr.		Artikel Auswahl/Ausführung	Bemerkung
SA-S22		Sitzwanne Alu (Sitzbrett mit aufgekanteten Seitenteilen)	
SA-S23		1 Dämpfer mit Umlenkmechanik, progressiv, bis 30kg	
SA-S24		2 Dämpfer ohne Umlenkmechanik, linear, bis 90kg	
SA-S06		Mehraufwand Material ab SB 35 / ST 38	
SA-S08		Sitzkissen ohne Kontur	
SA-S09		Sitzkissen anatomisch angepasst	
SA-S11		Bezug für Sitzkissen (Stoffauswahl siehe Design)	
SA-S12		Mehraufwand Material ab SB 35/ ST 38	

BECKENPOSITIONIERUNG			
Art.Nr.		Artikel Auswahl/Ausführung	Bemerkung
SA-B03		PELVI.LOC	
SA-B01		Zweipunktgurt	
SA-B02		Vierpunktgurt	

RÜCKEN			
Art.Nr.		Artikel Auswahl/Ausführung	Bemerkung
SA-R01		Rückenschale Alu – gewichtsoptimiert	
SA-R04		Mehraufwand Material ab SB 35 / RH 40	
SA-RGB		Oberkante nach hinten gebördelt	
SA-R07		Rückenpolster	
SA-R09		Bezug für Rückenpolster (Stoff siehe Design)	
SA-R10		Mehraufwand Material ab SB 35 / RH 40	

FUSS- UND BEINAUFLAGEN			
Art.Nr.		Artikel Auswahl/Ausführung	Bemerkung
SA-F01		Fußauflage höhen- und winkelverstellbar aus Alu	
SA-F21		Fußschale höhen- und winkelverstellbar aus Alu	

Kommission		molab GmbH | Otto Hahn Str. 38 | D-59423 Unna
Bestelldatum		info@molab.de | molab.de
Überprüft		ZeroG
		Maßblatt Version: 19.09.23

STECKACHSEN > (Maße resultieren aus der zu erwartenden Belastung – wir tragen das für Euch ein)			
Art.Nr.		Artikel Auswahl/Ausführung	Bemerkung
RA-S01		Steckachsendurchmesser 12mm	
RA-S02		Steckachsendurchmesser 12,7mm	
RA-S03		Steckachsendurchmesser 15,8mm	

STURZ DER ANTRIEBSRÄDER / ACHSAUFNAHMEN			
Art.Nr.		Artikel Auswahl/Ausführung	Bemerkung

ANTRIEBSRÄDER			
Art.Nr.		Artikel Auswahl/Ausführung	Bemerkung
RA-A03		Infinity – extraleicht	
RA-A09		Spinergy SLX ultrastabil für WCMX	
RA-A15		Siouxx Vyper	

GREIFREIFEN			
Art.Nr.		Artikel Auswahl/Ausführung	Bemerkung
RA-G02		Greifreifenabstand eng	
RA-G03		Greifreifenabstand weit	
RA-G04		Greifreifen Alu – schwarz	
RA-G05		Greifreifen Alu – pulverbeschichtet in Rahmenfarbe	
RA-G06		Greifreifen Edelstahl	
RA-G07		Greifreifen MaxGrepp	
RA-G28		Greifreifen Lignorim aus Holz	

BEREIFUNG			
Art.Nr.		Artikel Auswahl/Ausführung	Bemerkung
RA-B01		Schwalbe RightRun	
RA-B06		Sentinel - pannensicher	

KLEIDERSCHUTZ			
Art.Nr.		Artikel Auswahl/Ausführung	Bemerkung
RA-K05		Kleiderschutz steckbar	

SPEICHENSCHUTZ			
Art.Nr.		Artikel Auswahl/Ausführung	Bemerkung
RA-Z01		Transparent	
RA-Z03		Bedruckt von www.wheelchairgadgets.com	

Kommission		molab GmbH | Otto Hahn Str. 38 | D-59423 Unna
Bestelldatum		info@molab.de | molab.de
Überprüft		ZeroG
		Maßblatt Version: 19.09.23

LENKRÄDER			
Art.Nr.		Artikel Auswahl/Ausführung	Bemerkung
		Skaterollen breit, 55 bis 60mm	
		Maße der gewünschten Rollen eintragen	
		Lenkrolle 4 Zoll	
		Lenkrolle 5 Zoll	

GABELN			
Art.Nr.		Artikel Auswahl/Ausführung	Bemerkung
RA-G01		Standardgabel	
RA-G05		Sportgabel Alu	
RA-G06		Sportgabel HD breit in Sonderanfertigung	

ANTIKIPP			
Art.Nr.		Artikel Auswahl/Ausführung	Bemerkung
AN-004		Doppelantikipp, mehrere Rastpositionen	
AN-002		Antikipp extraleicht, abnehmbar rechts	
AN-003		Antikipp extraleicht, abnehmbar rechts	

BREMSEN			
Art.Nr.		Artikel Auswahl/Ausführung	Bemerkung
BR-008		Scherenbremse Extrastabil	

SCHIEBEGRIFFE			
Art.Nr.		Artikel Auswahl/Ausführung	Bemerkung
SG-001		Schiebegriffe höhenverstellbar	
SG-005		Schiebebügel einstellbar über Kunststoffgelenke	

ZUBEHÖR			
Art.Nr.		Artikel Auswahl/Ausführung	Bemerkung
ZU-GBR		Grindbar	

POLSTERSTOFFE			
Art.Nr.		Artikel Auswahl/Ausführung	Bemerkung
DE-PS1		AKA – atmungsaktiv	
DE-PS2		Inkontinenzbezug – Goretex, atmungsaktiv	

POLSTERFARBEN			
Art.Nr.		Artikel Auswahl/Ausführung	Bemerkung
DE-PF1		schwarz	

Kommission		molab GmbH | Otto Hahn Str. 38 | D-59423 Unna
Bestelldatum		info@molab.de | molab.de
Überprüft		ZeroG
		Maßblatt Version: 19.09.23

KORROSIONSSCHUTZ			
Art.Nr.		Artikel Auswahl/Ausführung	Bemerkung
DE-RF0		Blank - nur für indoor-use, nicht empfohlen	
DE-RF1		Korrosionsschutz (schwarz weiß rot gelb grün blau pink)	
DE-RF2		Korrosionsschutz	
DE-RF3		RAL-Nummer	
DE-RF3		RAL-Farbe	

LASERTATTOO			
Art.Nr.		Artikel Auswahl/Ausführung	Bemerkung
DE-L01		Motiv und Position rechts eintragen	

Kommission		molab GmbH | Otto Hahn Str. 38 | D-59423 Unna
Bestelldatum		info@molab.de | molab.de
Überprüft		ZeroG
		Maßblatt Version: 19.09.23

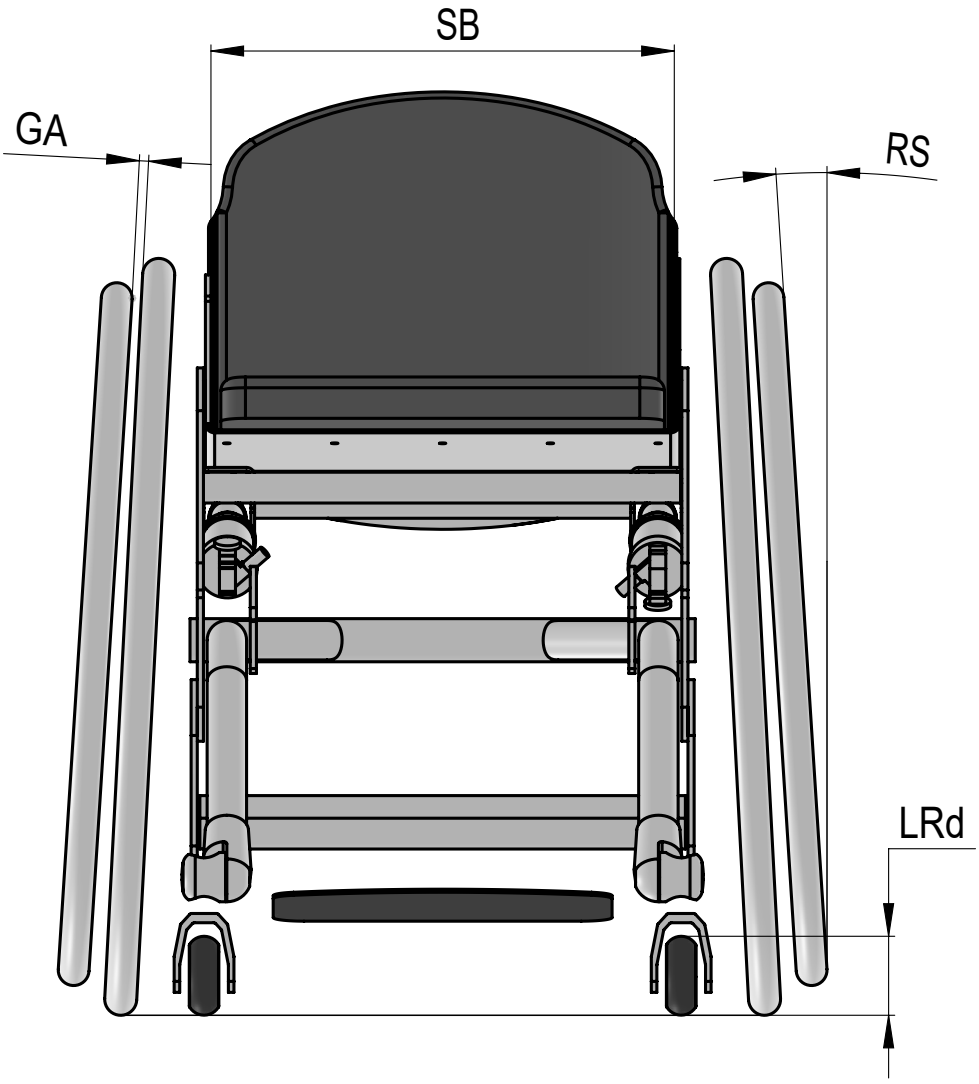

SB - Sitzbreite		cm
Angabe in cm - gemessen zwischen den inneren Seitenteilen.		
GA - Greifreifenabstand		cm
Abstand Felge - Greifreifen		
RS - Radsturz		Grad
Anstellwinkel der Antriebsräder - Optionen: 0° 3° 6° 10° 13° 18°		
LRd - Lenkrollendurchmesser		Zoll
Gemessen in Zoll (mm für Skater Wheels)		

Kommission		molab GmbH | Otto Hahn Str. 38 | D-59423 Unna
Bestelldatum		info@molab.de | molab.de
Überprüft		ZeroG
		Maßblatt Version: 19.09.23

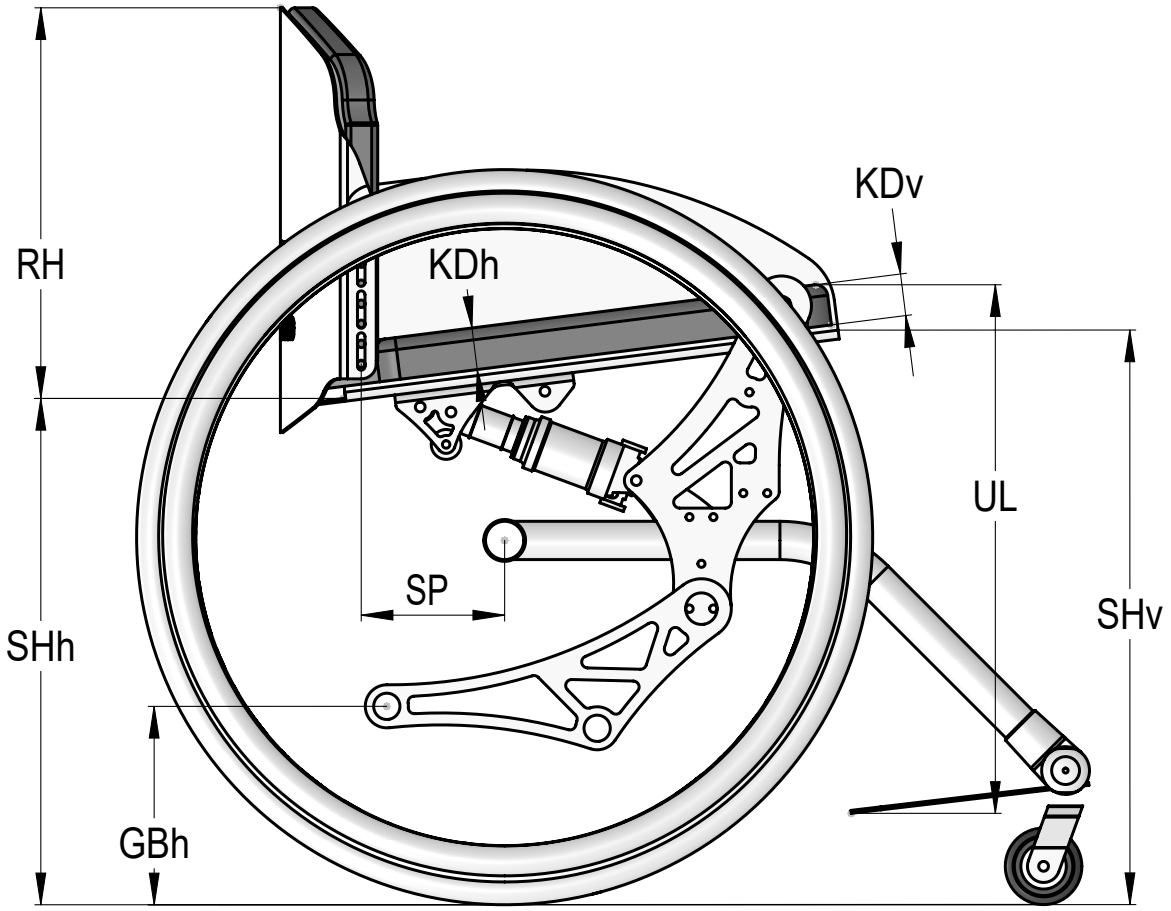

RH - Rückenhöhe		cm
Rückenhöhe - gemessen in der Schalenmitte zum Sitzbrett. Die Höhendifferenz zu den Schalenaußenkanten beträgt immer 4-5cm, wenn nicht anders bestellt. Optional: Oben gerade, gewölbt, Pagodenform.		
GBh - Grindbarhöhe		cm
Abstand Boden zur Achsmitte der Grindbar.		
KDv - Kissendicke vorne		cm
vorn unter den Oberschenkeln in cm		
KDh - Kissendicke hinten		cm
hinten unter den Sitzbeinen in cm		
UL - Unterschenkellänge		cm
Bitte das Körpermaß angeben! Oberschenkelunterseite bis zur Schuhsole in cm		
SP - Schwerpunkt		cm
So wird gemessen: Abstand der Achsmitte der Antriebsräder bis zur unteren Verschraubung der Rückenschale an den Seitenteilen Merke: Pro 2° Rückenwinkelöffnung bitte 1cm weniger Schwerpunkt wählen		
SHh - Sitzhöhe hinten		cm
vom Boden zur Sitzbretthinterkante gemessen.		
SHv - Sitzhöhe vorne		cm

Kommission		molab GmbH | Otto Hahn Str. 38 | D-59423 Unna
Bestelldatum		info@molab.de | molab.de
Überprüft		ZeroG
		Maßblatt Version: 19.09.23

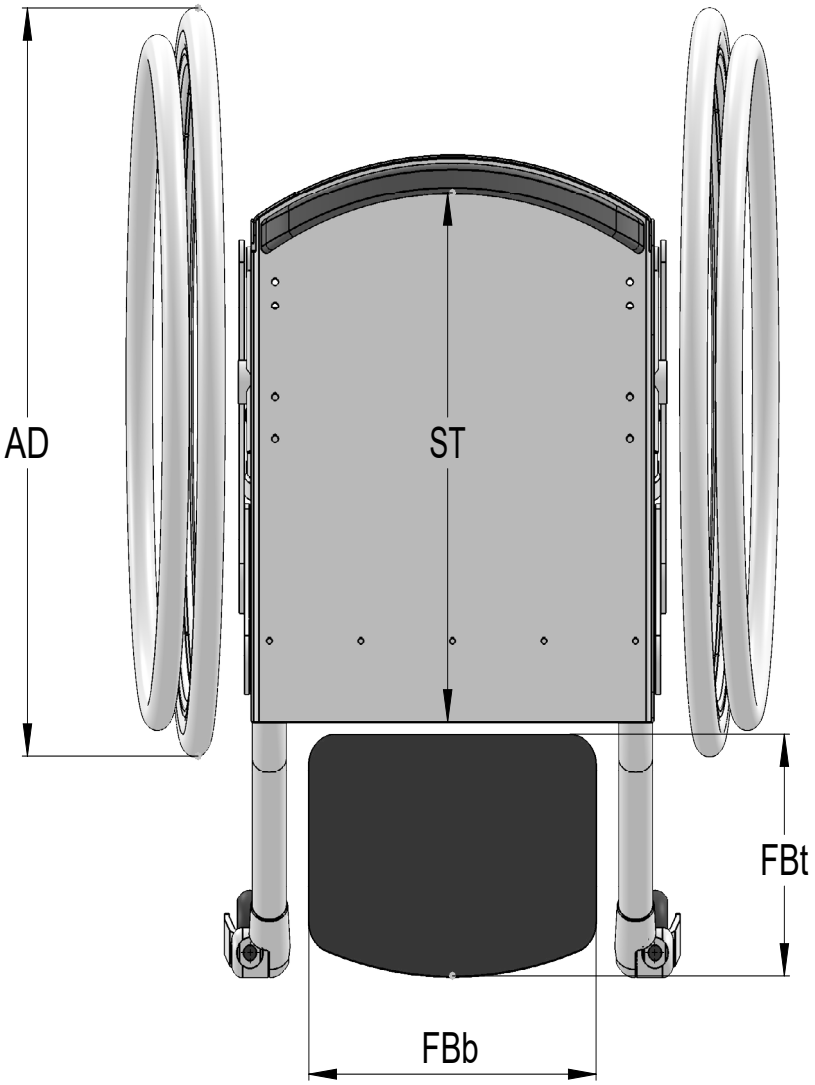

ST - Sitztiefe		cm
Gemessen in der Sitzbrettmitte, vor dem Rückenpolster (längstes Maß des Sitzbrettes)		
AD - Antriebsrad Ø		Zoll
Gemessen in Zoll - Bitte vorsichtig mit 25“ (ETRTO 559) und 26“ (ETRTO 590)		
FBb - Fussbrettbreite		cm
Maximale Breite der Fußauflage		
FBt - Fussbretttiefe		cm
Maximale Länge der Fußauflage		