molab
modulare mobilität

ZU DEN MASSEN | NACH OBEN
DRUCKEN | SPEICHERN
PRODUKTIONSBLATT | AUSGABE DRUCKEN

# MASSBLATT G6

Version 23.10.26

Kommission * _____
Bestelldatum _____
Überprüft _____

**Wir akzeptieren ausschließlich vollständig und digital ausgefüllte Maßblätter zur Verarbeitung.**
Bitte alle Pflichtfelder (*) ausfüllen – fehlende Angaben führen zu Rückfragen und verzögern den Auftrag.

## AUFTRAGSDATEN

* Pflichtfeld – ohne diese Angaben kann das Maßblatt nicht bearbeitet werden

| | |
|---|---|
| Shop / Adresse * Pflichtfeld | |
| Berater*in * Pflichtfeld | |
| Mail Berater*in * Pflichtfeld | |
| Fon * Pflichtfeld | |
| Kommission * Pflichtfeld | Hier bitte den Klarnamen angeben |
| Vorgangsnummer | optional – Ihre interne Vorgangs-Nr. |
| Kontakt Kommission * Pflichtfeld | |
| Kostenträger * Pflichtfeld | |
| Angebot vom | |
| Gemessen am | |
| Bestellt am | |
| Maße überprüft / bestätigt am | |

## VERSORGUNG

Der G6 ist nur mit Boxframe crashtauglich

Kraftknoten (Fahrzeugsitz) * Pflichtfeld ◯ JA ◯ NEIN | Körpergewicht kg | Körpergröße cm

Diagnose? _____

Einschränkungen / Defizite? _____

### FÜR JUGENDLICHE & ERWACHSENE

# G6

**Äußerst vielseitiger individueller Spezialrollstuhl**
Open Frame oder Box Frame –
für Jugendliche und Erwachsene.

## EINSATZBEREICH

Der G6 ist unser meistverkaufter Rolli für Jugendliche und Erwachsene. Rahmen und Sitz-Rückeneinheit sind autonome Systeme, die nach Bedarf konfiguriert und verbunden werden können. Beide Systeme bieten für sich genommen eine Vielzahl von Kombinationsmöglichkeiten aus verschiedenen Materialien. Zur Verfügung stehen Aluminium, Magnesium und Carbon. Diagnosebedingt können beide Systeme beliebige Formen annehmen, die für optimale Unterstützung sorgen. Eine Vielzahl von Sonderbauoptionen lässt keine Wünsche offen.

## WIE SOLL DIE VERSORGUNG AUSSEHEN?

Eure Kurzbeschreibung hilft uns bei der Wahl des richtigen Modells / der richtigen Komponenten für die optimale Versorgung.

molab
modulare mobilität

ZU DEN MASSEN | NACH OBEN
DRUCKEN | SPEICHERN
PRODUKTIONSBLATT | AUSGABE DRUCKEN

# MASSBLATT G6

Version 23.10.26

Kommission *
Bestelldatum
Überprüft

| ART.-NR. | WAHL | ARTIKEL AUSWAHL / AUSFÜHRUNG | BEMERKUNG |
|---|---|---|---|

Mehrfachnennung möglich

## RAHMENMERKMALE

Maßangaben bitte auf den letzten Seiten eintragen

| | | | |
|---|---|---|---|
| RA-016 | | Schweißrahmen aus Rohren ø 25 mm | |
| RA-017 | | Schweißrahmen aus Rohren ø 30 mm | |
| RA-003 | | Modularer Rahmen | |
| RA-004 | | Abduziert für breite Fußauflagen | |
| RA-005 | | Adduziert für schmale Fußauflagen | |
| RA-006 | | Beinführung | |
| RA-008 | | Kastenrahmen / Box Frame | |
| RA-010 | | Schwerpunkt einstellbar | |
| RA-012 | | Radstand einstellbar | |
| RA-013 | | Komplett verschweißt | |
| | | Rahmen HD extrastabil | |
| | | | |

## SITZ

| | | | |
|---|---|---|---|
| SA-S01 | | Seitenteile aus Alu | |
| SA-S02 | | Seitenteile aus Carbon | |
| SA-S03 | | Sitzbrett Alu | |
| SA-S04 | | Sitzbrett Carbon | |
| SA-S06 | | Mehraufwand Material ab SB 40 / ST 38 | |
| SA-S07 | | Sitzbespannung anpassbar | |
| SA-S08 | | Sitzkissen ohne Kontur | |
| SA-S09 | | Sitzkissen anatomisch angepasst | |
| SA-S10 | | Polster Decklage aus Relaxschaum | |
| SA-S11 | | Bezug für Sitzkissen (Stoffauswahl siehe Design) | |
| SA-S12 | | Mehraufwand Material ab SB 40 / ST 38 | |
| | | | |
| | | | |
| | | | |

## BECKENPOSITIONIERUNG

| | | | |
|---|---|---|---|
| SA-B01 | | Zweipunktgurt | |
| SA-B03 | | PELVI.LOC | |
| | | | |

## RÜCKEN

| | | | |
|---|---|---|---|
| SA-R01 | | Rückenschale Alu – gewichtsoptimiert | |
| SA-R04 | | Mehraufwand Material ab RH 45 / SB 35 | |
| SA-R05 | | Vorgezogene Schalenflanken | |
| SA-R06 | | Polster für vorgezogene Schalenflanken | |
| SA-R07 | | Rückenpolster | |
| SA-R08 | | Polster Decklage aus Relaxschaum | |
| SA-R09 | | Bezug für Rückenpolster (Stoff siehe Design) | |
| SA-R10 | | Mehraufwand Material ab RH 45 / SB 35 | |
| | | | |
| | | | |

molab
modulare mobilität

ZU DEN MASSEN | NACH OBEN
DRUCKEN | SPEICHERN
PRODUKTIONSBLATT | AUSGABE DRUCKEN

# MASSBLATT G6

Version 23.10.26

Kommission *
Bestelldatum
Überprüft

| ART.-NR. | WAHL | ARTIKEL AUSWAHL / AUSFÜHRUNG | BEMERKUNG |
|---|---|---|---|

Mehrfachnennung möglich

## RUMPFPOSITIONIERUNG

| | | | |
|---|---|---|---|
| | | Brustgurt | |
| SA-R26 | | Pelotte links | |
| SA-R27 | | Pelotte rechts | |
| SA-R28 | | Pelottenbezug Neopren links | |
| SA-R29 | | Pelottenbezug Neopren rechts | |
| SA-R30 | | Abklappbar | |
| SA-R31 | | Steckbar | |
| SA-R32 | | Klappmechanik links (ohne Pelotte) | |
| SA-R33 | | Klappmechanik rechts (ohne Pelotte) | |
| SA-R34 | | Steckmechanismus links (ohne Pelotte) | |
| SA-R35 | | Steckmechanismus rechts (ohne Pelotte) | |
| | | | |
| | | | |
| | | | |

## KOPFSTÜTZEN

| | | | |
|---|---|---|---|
| SA-K01 | | Halter für Kopfstütze 15er Vierkant | |
| SA-K02 | | Halter für Kopfstütze crashgetestet | |
| SA-K03 | | Kopfstütze 15er Vierkant | |
| | | Kopfstütze 15er Vierkant 4 Finger | |
| SA-K04 | | Kopfstütze crashgetestet – 2 cm schmaler als SB | |
| SA-K05 | | Tiefenverstellung für Kopfstütze | |
| SA-K06 | | Winkelverstellung für Kopfstütze | |
| SA-K07 | | Polster für Kopfstütze | |
| SA-K08 | | Bezug für Kopfstützenpolster (Stoff siehe Design) | |
| | | | |

## ARMAUFLAGEN

| | | | |
|---|---|---|---|
| SA-A01 | | Armauflagen | |
| SA-A02 | | Polster für Armauflagen | |
| SA-A03 | | Bezug für Armauflagenpolster | |
| SA-A04 | | Seitliche Führungen für Armauflagen | |
| SA-A05 | | Polster für seitliche Führungen | |
| SA-A06 | | Bezug für seitliche Führungen | |
| SA-A07 | | Oberarmanstützung | |
| SA-A08 | | Polster für Oberarmanstützung | |
| SA-A09 | | Bezug für Oberarmanstützung | |
| | | | |

## FUSS- UND BEINAUFLAGEN

| | | | |
|---|---|---|---|
| SA-F04 | | Fußbügel ohne Winkelverstellung | |
| SA-F06 | | Fußauflage höhen- und winkelverstellbar aus Alu | |
| SA-F07 | | Fußauflage höhen- und winkelverstellbar aus Carbon | |
| SA-F03 | | Fußauflage klappbar (nur die Auflage) | |
| | | | |

molab
modulare mobilität

ZU DEN MASSEN | NACH OBEN
DRUCKEN | SPEICHERN
PRODUKTIONSBLATT | AUSGABE DRUCKEN

# MASSBLATT G6

Version 23.10.26

Kommission *
Bestelldatum
Überprüft

| ART.-NR. | WAHL | ARTIKEL AUSWAHL / AUSFÜHRUNG | BEMERKUNG |
|---|---|---|---|

Mehrfachnennung möglich

## FUSSPOSITIONIERUNG

Empfehlung: Gekantete Fußauflagen möglichst aus Alu bestellen

| | | | |
|---|---|---|---|
| SA-F13 | | Fersenkante | |
| SA-F14 | | Seitliche Führungen | |
| SA-F15 | | Frontkante nach oben | |
| SA-F16 | | Frontkante nach unten | |
| SA-F17 | | Fußfixierung über Rastergurte | |
| SA-F18 | | Polster für Fußfixierung aus Neopren | |
| | | Pads für Druckverteilung | |
| SA-F19 | | Wadenband mit Halter | |
| SA-F20 | | Antirutsch-Streifen | |
| | | Ankle Grabber | |
| | | | |

## STECKACHSEN

Maße resultieren aus der zu erwartenden Belastung – wir tragen das für euch ein

| | | | |
|---|---|---|---|
| RA-S01 | | Steckachsendurchmesser 12 mm | |
| RA-S02 | | Steckachsendurchmesser 12,7 mm | |
| RA-S03 | | Steckachsendurchmesser 15,8 mm | |
| | | | |

## ACHSAUFNAHMEN

| | | | |
|---|---|---|---|
| RA-W07 | | Für PA Doppelgreifreifenantrieb | |
| RA-W08 | | Drehmomentaufnahme für Alber E-Fix | |
| RA-W09 | | Drehmomentaufnahme für Alber E-Motion | |
| RA-W10 | | Bremssattelträger für Scheibenbremse | |
| RA-W11 | | Adaption Fremdprodukte | |
| | | | |

## ANTRIEBSRÄDER

| | | | |
|---|---|---|---|
| RA-A03 | | Infinity – extraleicht | |
| RA-A05 | | Rehavolution – durchgehender Greifreifensteg | |
| RA-A07 | | Scheibenbremsräder molab 24 Speichen | |
| RA-A08 | | Spinergy LX | |
| RA-A10 | | Mountainwheels für Schwalbe Big Apple | |
| RA-A11 | | StrapOnWheelz – für losen Grund, Sand, Schnee | |
| RA-A12 | | FatBike-Räder gespeicht (4"–5" Reifenbreite) | |
| RA-A13 | | Doppelgreifreifenantrieb PA linksbedient | |
| RA-A14 | | Doppelgreifreifenantrieb PA rechtsbedient | |
| RA-A15 | | SiouXX Vyper (nur in 24" und 25") | |
| | | Tauwerk | |
| | | | |

molab
modulare mobilität

ZU DEN MASSEN | NACH OBEN
DRUCKEN | SPEICHERN
PRODUKTIONSBLATT | AUSGABE DRUCKEN

# MASSBLATT G6

Version 23.10.26

Kommission *
Bestelldatum
Überprüft

| ART.-NR. | WAHL | ARTIKEL AUSWAHL / AUSFÜHRUNG | BEMERKUNG |
|---|---|---|---|
| **ELEKTRISCHE ZUSATZANTRIEBE** | | | |
| RA-E01 | | Alber E-Motion (nur Adaption) | |
| RA-E02 | | Alber E-Fix (nur Adaption) | |
| RA-E03 | | SmartDrive (nur Adaption) | |
| | | ENJO Schiebehilfe | |
| | | Alber ViaGo | |
| | | | |
| **GREIFREIFEN** | | | |
| RA-G01 | | Greifreifen anliegend an der Felge | |
| RA-G02 | | Greifreifenabstand eng | |
| RA-G03 | | Greifreifenabstand weit | |
| RA-G04 | | Greifreifen Alu – schwarz | |
| RA-G05 | | Greifreifen Alu – pulverbeschichtet in Rahmenfarbe | |
| RA-G06 | | Greifreifen Edelstahl | |
| RA-G07 | | MaxGrepp – Naturkautschuk geschäumt | |
| RA-G08 | | Ergo Para CP – Gummilippe bis aufs Reifenprofil | |
| | | Greifreifen Gekko | |
| | | Greifreifen Gekko S | |
| RA-G10 | | Greifreifen Curve von Carbolife | |
| RA-G11 | | Greifreifen Curve L | |
| RA-G12 | | Parabeschichtung für Curve-Greifreifen | |
| RA-G14 | | Tetra Equipment – Tetragrip | |
| RA-G15 | | Greifreifen für StrapOnWheelz Alu eloxiert | |
| RA-G16 | | Greifreifen Titan | |
| RA-G28 | | Greifreifen Lignorim aus Holz | |
| | | | |
| | | | |
| **BEREIFUNG** | | | |
| RA-B01 | | Schwalbe RightRun | |
| RA-B06 | | PR1MO / Sentinel pannensicher | |
| RA-B03 | | Schwalbe Airborne | |
| RA-B05 | | Schwalbe Big Apple (nur mit Mountainwheel) | |
| RA-B02 | | Schwalbe Marathon Plus Evolution | |
| | | | |
| **KLEIDERSCHUTZ** | | | |
| RA-K01 | | Ohne Schlitz für Bremshebel – breit | |
| RA-K02 | | Mit Schlitz für Bremshebel – breit | |
| RA-K03 | | Ohne Schlitz für Bremshebel – schlank | |
| RA-K04 | | Mit Schlitz für Bremshebel – schlank | |
| | | | |

Mehrfachnennung möglich

molab
modulare mobilität

ZU DEN MASSEN | NACH OBEN
DRUCKEN | SPEICHERN
PRODUKTIONSBLATT | AUSGABE DRUCKEN

# MASSBLATT G6

Version 23.10.26

Kommission *
Bestelldatum
Überprüft

| ART.-NR. | WAHL | ARTIKEL AUSWAHL / AUSFÜHRUNG | BEMERKUNG |
|---|---|---|---|

Mehrfachnennung möglich

## SPEICHENSCHUTZ

| | | | |
|---|---|---|---|
| RA-Z01 | | Transparent | |
| RA-Z03 | | Bedruckt – Motive & Katalog: speichen-schutz.de | |
| | | | |

## LENKRÄDER

| | | | |
|---|---|---|---|
| RA-L01 | | Kunststofffelge mit PU-Decke, schwarz – schmal | |
| RA-L02 | | Kunststofffelge mit PU-Decke, schwarz – breit | |
| RA-L03 | | Alufelge mit PU-Decke – schmal | |
| RA-L04 | | Alufelge mit PU-Decke – breit | |
| RA-L05 | | Alufelge mit Luftbereifung | |
| RA-L06 | | LED-Sicherheitsrad | |
| RA-L07 | | Skaterollen | |
| RA-L08 | | Lenkräder ø 200 mm x 100 mm | |
| RA-L09 | | SmartWheel – abnehmbare Lenk- & Schiebehilfe | |
| | | | |

## GABELN

| | | | |
|---|---|---|---|
| RA-G01 | | Standardgabel | |
| RA-G04 | | SmartWheelgabel | |
| RA-G05 | | Sportgabel | |
| | | | |

## ANTIKIPP

| | | | |
|---|---|---|---|
| AN-004 | | Doppelantikipp, mehrere Rastpositionen – aus Alu | |
| | | Doppelantikipp, mehrere Rastpositionen – aus Carbon | |
| AN-005 | | Rastposition für erleichterten Radwechsel | |
| AN-007 | | Sportantikipp, mitlaufend | |
| AN-008 | | Sportdoppelantikipp, mitlaufend | |
| AN-009 | | Doppelantikipp dynamisch für Midwheeler | |
| | | Antikipp, zur Mitte schwenkbar, rechts | |
| | | Antikipp, zur Mitte schwenkbar, links | |
| | | | |

## BREMSEN

| | | | |
|---|---|---|---|
| BR-002 | | Bremse im Kleiderschutz | |
| BR-003 | | Bremse „Push to lock" molab | |
| BR-004 | | Einhandbremse – linksbedient | |
| BR-005 | | Einhandbremse – rechtsbedient | |
| BR-008 | | Scherenbremse extrastabil | |
| BR-011 | | Scheibenbremse ab Schiebegriff für Begleitperson | |
| | | | |

molab
modulare mobilität

ZU DEN MASSEN | NACH OBEN
DRUCKEN | SPEICHERN
PRODUKTIONSBLATT | AUSGABE DRUCKEN

# MASSBLATT G6

Version 23.10.26

Kommission *
Bestelldatum
Überprüft

| ART.-NR. | WAHL | ARTIKEL AUSWAHL / AUSFÜHRUNG | BEMERKUNG |
|---|---|---|---|

Mehrfachnennung möglich

## SCHIEBEGRIFFE

| | | | |
|---|---|---|---|
| SG-001 | | Schiebegriffe höhenverstellbar | |
| SG-003 | | Extrastabil | |
| SG-004 | | Handgriffe klappbar | |
| SG-005 | | Schiebebügel einstellbar über Kunststoffgelenke | |
| SG-006 | | Schiebegriffaufnahme komplett abnehmbar | |
| | | | |

## FUNKTIONEN

| | | | |
|---|---|---|---|
| FU-003 | | Spurstabilisierung | |
| FU-004 | | Einhandlenkung | |
| FU-005 | | Federung der Antriebsräder | |
| | | | |
| | | | |

## KRAFTKNOTEN / SICHERHEIT IM FAHRZEUG

Der G6 ist nur mit Boxframe crashtauglich

| | | | |
|---|---|---|---|
| FU-K02 | | Gurt für Kraftknoten fest am Stuhl | |
| FU-K03 | | Gurt für Kraftknoten lose | |
| FU-K04 | | Gurt für Kraftknoten in Sonderanfertigung | |
| FU-K05 | | Anschlaufösen | |
| FU-K06 | | Befestigungspunkte für Kraftknotennachrüstung | |
| | | | |

## ZUBEHÖR

| | | | |
|---|---|---|---|
| ZU-006 | | Talkerhalter | |
| ZU-007 | | Möbelschutzrollen | |
| ZU-009 | | Trinkflasche mit Halter | |
| ZU-012 | | Achse mit E-Fix oder E-Motion kpl. abnehmbar | |
| ZU-013 | | Radstandverlängerung abnehmbar | |
| | | Radstandverlängerung gefedert, abnehmbar | |
| | | | |

## BELEUCHTUNG

| | | | |
|---|---|---|---|
| ZU-B01 | | Scheinwerfer vorn LED | |
| ZU-B02 | | Positionsleuchte vorn LED | |
| ZU-B03 | | Positionsleuchte hinten LED | |
| | | | |

molab
modulare mobilität

ZU DEN MASSEN | NACH OBEN
DRUCKEN | SPEICHERN
PRODUKTIONSBLATT | AUSGABE DRUCKEN

# MASSBLATT G6

Version 23.10.26

Kommission *
Bestelldatum
Überprüft

| ART.-NR. | WAHL | ARTIKEL AUSWAHL / AUSFÜHRUNG | BEMERKUNG |
|---|---|---|---|

Mehrfachnennung möglich

## STAURAUM / TRANSPORTHILFEN

Unterbringung wichtiger Gegenstände

| | | | |
|---|---|---|---|
| ZU-S01 | | Träger für medizinische Geräte 1 | |
| ZU-S02 | | Träger für medizinische Geräte 2 | |
| ZU-S03 | | Träger für medizinische Geräte 3 | |
| ZU-S04 | | Träger für medizinische Geräte 4 | |
| ZU-S05 | | Akkuträger | |
| ZU-S06 | | Kofferraum unter dem Sitz | |
| ZU-S07 | | Tasche unter dem Achsrohr | |
| ZU-S08 | | Tornisterhalter klappbar unter der Fußauflage | |
| ZU-S09 | | Haken an der Rückenschale für Tasche etc. | |
| ZU-S10 | | Untersitztasche für Handy / Geld / Werkzeug etc. | |
| ZU-S11 | | Anhänger | |
| | | | |
| | | | |
| | | | |

## POLSTERSTOFFE

| | | | |
|---|---|---|---|
| DE-PS1 | | AKA – atmungsaktiv | |
| DE-PS2 | | Inkontinenzbezug – Goretex, atmungsaktiv | |
| | | | |
| | | | |

## POLSTERFARBEN

| | | | |
|---|---|---|---|
| DE-PF1 | | schwarz | |
| DE-PF2 | | rot | |
| DE-PF3 | | grün | |
| DE-PF4 | | grau | |
| | | | |

## RAHMENFARBE

| | | | |
|---|---|---|---|
| DE-RF1 | | Standardfarbe (schwarz, weiß, rot, gelb, grün, blau, pink) | |
| DE-RF2 | | Sonderfarben: | |
| DE-RF3 | | RAL-Nummer | |
| DE-RF3 | | RAL-Farbe | |
| | | | |

## LASERTATTOO

| | | | |
|---|---|---|---|
| DE-L01 | | Motiv und Position rechts eintragen | |
| | | | |

# MASSBLATT G6

Version 23.10.26

Kommission * _____

Bestelldatum _____

Überprüft _____

## MASSE

Alle Maße bitte in cm (bzw. Grad / Zoll) eintragen – mehrere Werte möglich, z. B. „24 x 18"

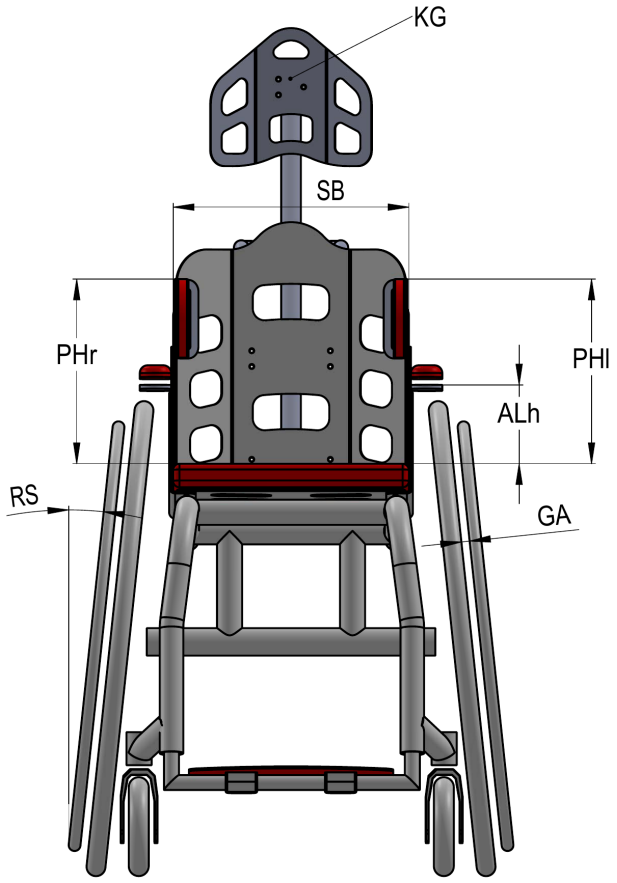


**KG** **Kopfstützengröße** _____ cm

Kopfstützengrößen inklusive Polster, z. B. „24 x 18" (Breite x Höhe). Form der Kopfstütze kann werkzeuglos beim Kunden angeformt werden.

**SB** **Sitzbreite** _____ cm

Angabe in cm – gemessen zwischen den inneren Seitenteilen.

**GA** **Greifreifenabstand** _____ cm

Abstand Felge – Greifreifen: Maß in cm oder „eng", „weit" bzw. „an der Felge anliegend".

**RS** **Radsturz** _____ Grad

Anstellwinkel der Antriebsräder – Optionen: 0° · 3° · 6° · 10° · 13° · 18°

**ALh** **Armlehnenhöhe** _____ cm

Gemessen vom hinteren Bereich des Kissens bis Oberkante Armlehnenblech.

**PHr** **Pelottenhöhe rechts** _____ cm

Abstand der Oberkante der gepolsterten Pelotte zur Oberkante des Kissens hinten.

**PHl** **Pelottenhöhe links** _____ cm

Abstand der Oberkante der gepolsterten Pelotte zur Oberkante des Kissens hinten.

# MASSBLATT G6

Version 23.10.26

Kommission * _____

Bestelldatum _____

Überprüft _____

## MASSE

Alle Maße bitte in cm (bzw. Grad / Zoll) eintragen – mehrere Werte möglich, z. B. „24 x 18"

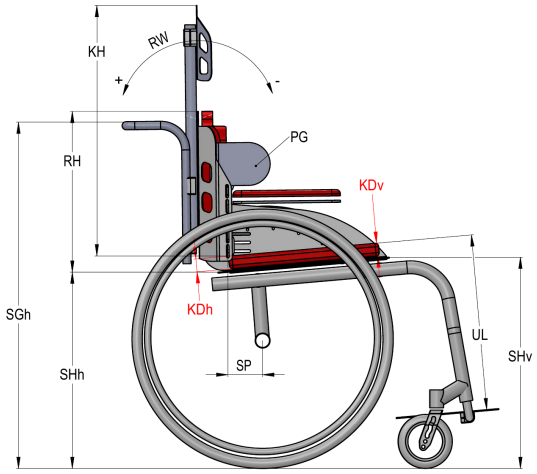


**RH** Rückenhöhe _____ cm

Gemessen in der Schalenmitte zum Sitzbrett. Die Höhendifferenz zu den Schalenaußenkanten beträgt immer 4–5 cm, wenn nicht anders bestellt. Optional: oben gerade, gewölbt, Pagodenform – dann z. B. „43 / 46 / 43" (links / Mitte / rechts).

**KH** Kopfstützenhöhe _____ cm

Gemessen von Oberkante Sitzkissen bis Oberkante Kopfstütze.

**RW** Rückenlehnenwinkel _____ Grad

Minus (–) = nach vorn geneigt, 0 = senkrecht, Plus (+) = nach hinten geneigt. Gemeint ist die Abweichung von der Senkrechten.

**KDv** Kissendicke vorne _____ cm

Vorn unter den Oberschenkeln in cm.

**KDh** Kissendicke hinten _____ cm

Hinten unter den Sitzbeinen in cm.

**UL** Unterschenkellänge _____ cm

Bitte das Körpermaß angeben! Oberschenkelunterseite bis zur Schuhsohle in cm.

**SP** Schwerpunkt _____ cm

Abstand der Achsmitte der Antriebsräder bis zur unteren Verschraubung der Rückenschale an den Seitenteilen. Merke: Pro 2° Rückenwinkelöffnung bitte 1 cm weniger Schwerpunkt wählen.

**SHh** Sitzhöhe hinten _____ cm

Vom Boden zur Sitzbretthinterkante gemessen.

**SHv** Sitzhöhe vorne _____ cm

Vom Boden zur Sitzbrettvorderkante gemessen.

**SGh** Schiebegriffhöhe _____ cm

Vom Boden zur Oberkante Schiebegriff bzw. Schiebebügel gemessen.

**PG** Pelottengröße — Nur eine Auswahl möglich

- ◉ keine Auswahl
- ○ Größe S – 10 cm Breite x 12 cm Länge
- ○ Größe M – 12 cm Breite x 12 cm Länge
- ○ Größe L – 14 cm Breite x 13 cm Länge
- ○ Sondergröße (Breite x Länge) _____ cm

Pelotten sind verstellbar in Höhe, Abstand & Winkel montiert. Maßangaben verstehen sich inkl. Bezügen vor Rückenpolster.
Bei Auslieferung befinden sich die Pelottenoberkanten auf Höhe der Rückenschalenaußenkanten (später um einige cm korrigierbar).

# MASSBLATT G6

Version 23.10.26

Kommission * _____

Bestelldatum _____

Überprüft _____

## MASSE

Alle Maße bitte in cm (bzw. Grad / Zoll) eintragen – mehrere Werte möglich, z. B. „24 x 18"

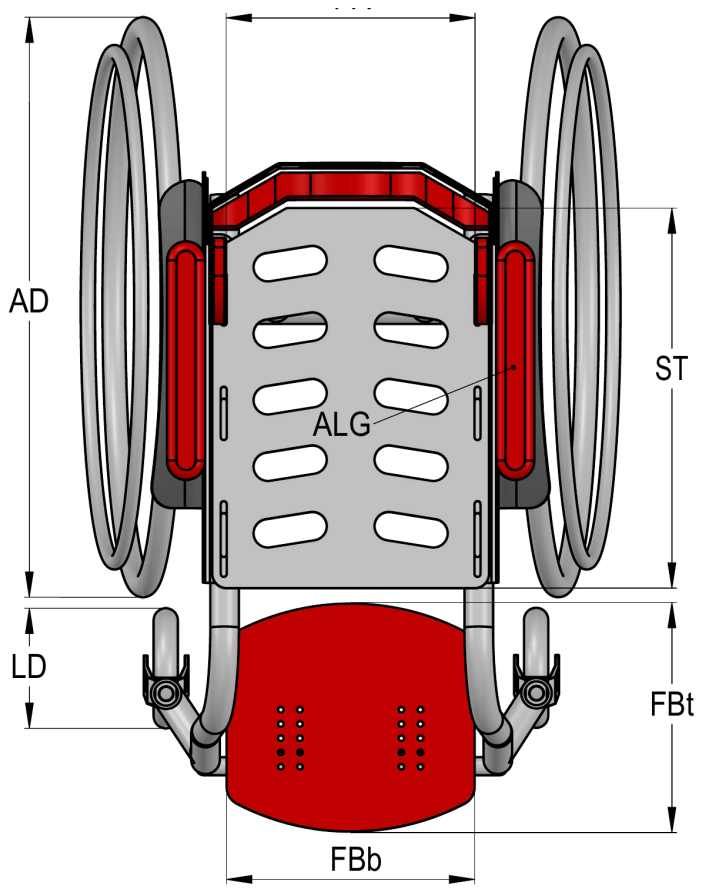


**ST** **Sitztiefe** _____ cm

Gemessen in der Sitzbrettmitte, vor dem Rückenpolster (längstes Maß des Sitzbrettes).

**FBt** **Fußbretttiefe** _____ cm

Maximale Länge der Fußauflage.

**FBb** **Fußbrettbreite** _____ cm

Maximale Breite der Fußauflage.

**LD** **Lenkrad Ø** _____ Zoll

Gemessen in Zoll (mm für Skater Wheels).

**AD** **Antriebsrad Ø** _____ Zoll

Gemessen in Zoll – bitte vorsichtig mit 25" (ETRTO 559) und 26" (ETRTO 590).

**PA** **Pelottenabstand** _____ cm

Abstand der gepolsterten Pelotten zueinander in cm.

**ALG** **Armlehnengröße** — Nur eine Auswahl möglich

- (●) keine Auswahl
- ( ) Größe S – 6 cm Breite x 15 cm Länge
- ( ) Größe M – 8 cm Breite x 20 cm Länge
- ( ) Größe L – 8 cm Breite x 25 cm Länge
- ( ) Sondergröße (Breite x Länge) _____ cm

molab
modulare mobilität

ZU DEN MASSEN | NACH OBEN
DRUCKEN | SPEICHERN
PRODUKTIONSBLATT | AUSGABE DRUCKEN

**PRODUKTIONSBLATT G6** Version 23.10.26

Kommission *
Bestelldatum
Überprüft

# PRODUKTIONSBLATT 1/3

AUSGABESEITEN AKTUALISIEREN | NUR AUSGABESEITEN DRUCKEN

Wird automatisch aus Seite 1–11 erzeugt – nicht hier eintragen. Bei Änderungen neu erstellen. Stand:

## AUFTRAG

Kommission
Vorgangs-Nr.
Kostenträger
Shop / Adresse
Berater*in

| | | | | | |
|---|---|---|---|---|---|
| Gemessen am | | Bestellt am | | Maße bestätigt | |
| Kraftknoten | | Gewicht (kg) | | Größe (cm) | |

## MASSE

| | | | |
|---|---|---|---|
| KG | cm | SP | cm |
| SB | cm | SHh | cm |
| GA | cm | SHv | cm |
| RS | Grad | SGh | cm |
| ALh | cm | ST | cm |
| PHr | cm | FBt | cm |
| PHl | cm | FBb | cm |
| RH | cm | LD | Zoll |
| KH | cm | AD | Zoll |
| RW | Grad | PA | cm |
| KDv | cm | PG | |
| KDh | cm | ALG | |
| UL | cm | | |

## HINWEISE · AUSSTATTUNG / OPTIONEN

[!] = Bemerkung eingetragen, aber nicht angekreuzt

| ART.-NR. | ARTIKEL / BEMERKUNG |
|---|---|
| | |
| | |
| | |
| | |
| | |
| | |
| | |
| | |
| | |

**PRODUKTIONSBLATT G6** Version 23.10.26

Kommission *
Bestelldatum
Überprüft

# PRODUKTIONSBLATT 2/3

AUSGABESEITEN AKTUALISIEREN | NUR AUSGABESEITEN DRUCKEN

Wird automatisch aus Seite 1–11 erzeugt – nicht hier eintragen. Bei Änderungen neu erstellen. Stand:

## AUSSTATTUNG / OPTIONEN – FORTSETZUNG

[!] = Bemerkung eingetragen, aber nicht angekreuzt

| ART.-NR. | ARTIKEL / BEMERKUNG |
|---|---|

molab
modulare mobilität

ZU DEN MASSEN | NACH OBEN
DRUCKEN | SPEICHERN
PRODUKTIONSBLATT | AUSGABE DRUCKEN

**PRODUKTIONSBLATT G6** Version 23.10.26

Kommission *
Bestelldatum
Überprüft

# PRODUKTIONSBLATT 3/3

AUSGABESEITEN AKTUALISIEREN | NUR AUSGABESEITEN DRUCKEN

Wird automatisch aus Seite 1–11 erzeugt – nicht hier eintragen. Bei Änderungen neu erstellen. Stand:

## AUSSTATTUNG / OPTIONEN – FORTSETZUNG

[!] = Bemerkung eingetragen, aber nicht angekreuzt

| ART.-NR. | ARTIKEL / BEMERKUNG |
|---|---|

## FREIGABE

Geprüft (Produktion) | Datum | Unterschrift